鉄筋コンクリートU型ソケット付　　S=1:10

DV･Pu(タテ溝)　-法面排水溝-　　参考重量　63kg

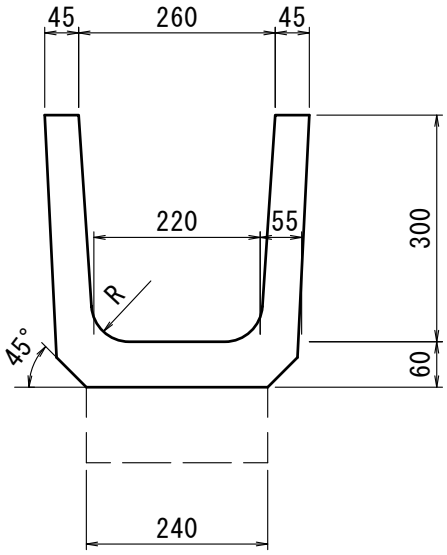

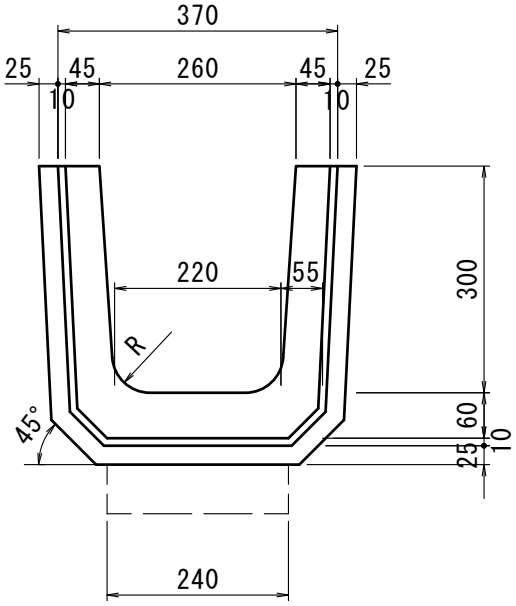

ソケット、すべり止め付

