落ちふた式Ｕ形側溝　S=1:10
3種(車道部縦断用)　JIS A 5372　準拠

250

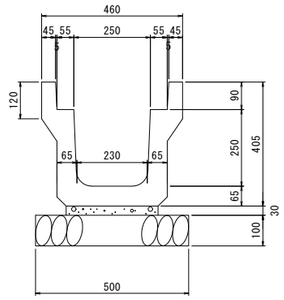

参考重量 336kg/2m

300A

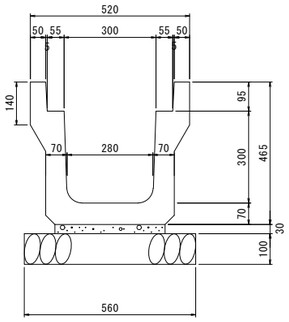

参考重量 429kg/2m

300B

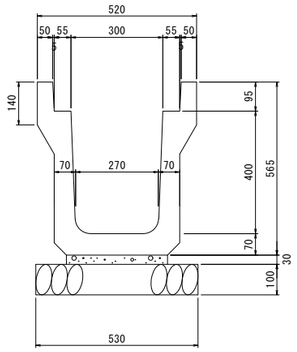

参考重量 480kg/2m

300C

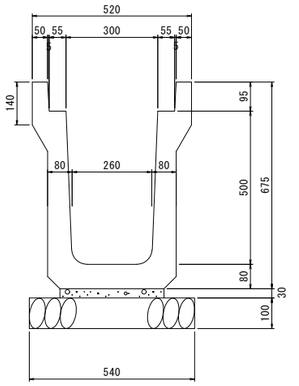

参考重量 598kg/2m

400A

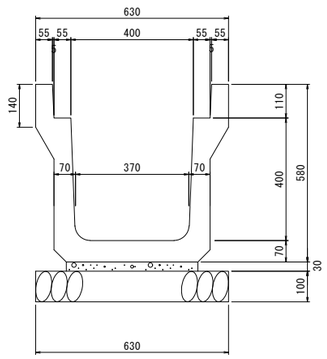

参考重量 527kg/2m

400B

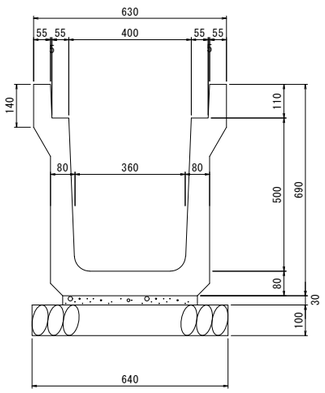

参考重量 647kg/2m

500A

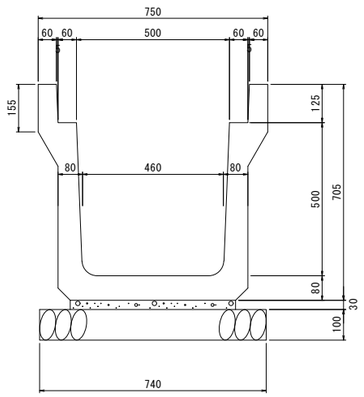

参考重量 715kg/2m

500B

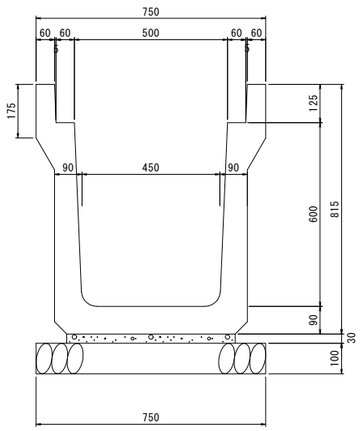

参考重量 867kg/2m