落ちふた式Ｕ形側溝　S=1:10
1種(歩道部)　JIS A 5372　準拠

250

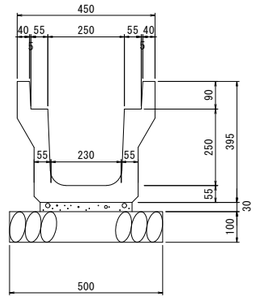

参考重量 296kg/2m

300A

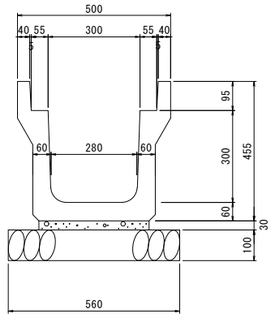

参考重量 355kg/2m

300B

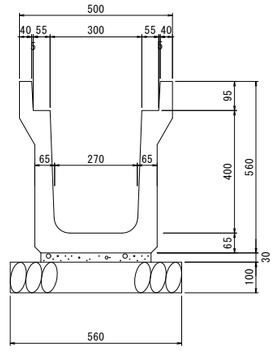

参考重量 429kg/2m

300C

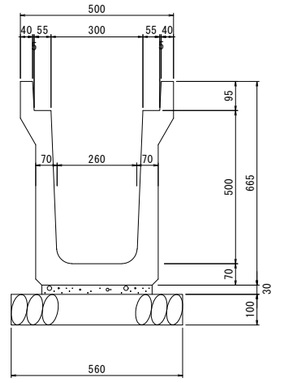

参考重量 507kg/2m

400A

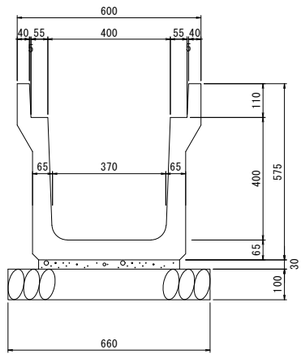

参考重量 468kg/2m

400B

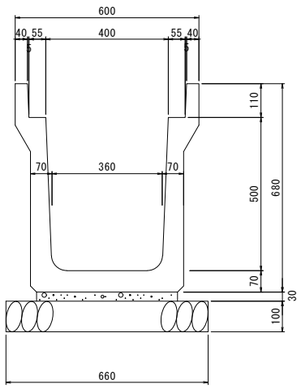

参考重量 549kg/2m

500A

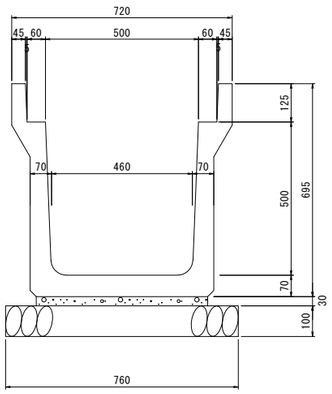

参考重量 598kg/2m

500B

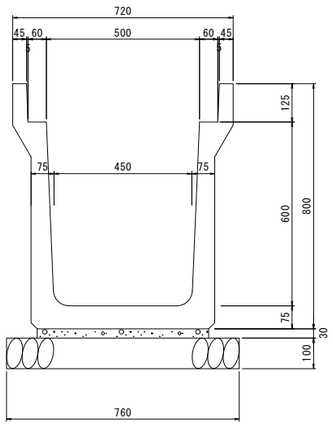

参考重量 686kg/2m