国交省型側溝蓋　S=1:10

C1

B300

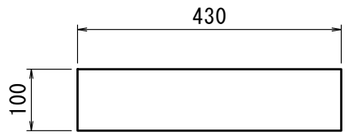

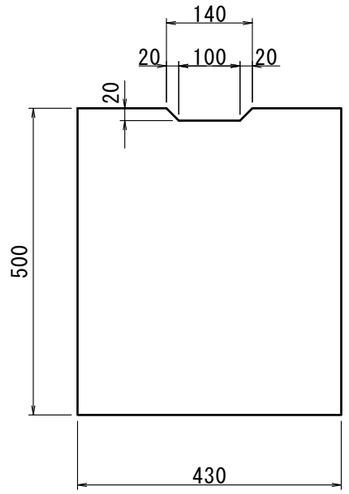

参考重量54kg

B400

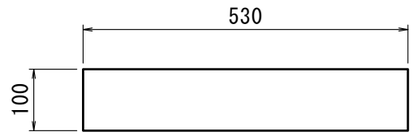

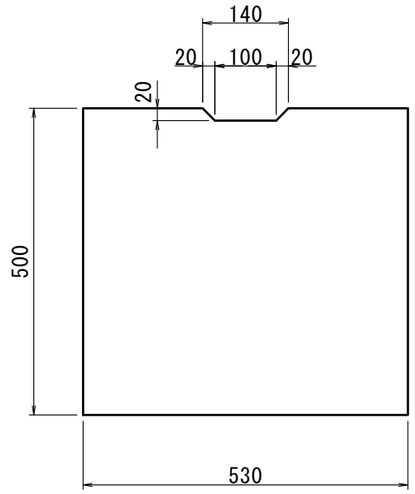

参考重量66kg

B500

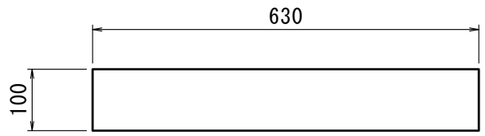

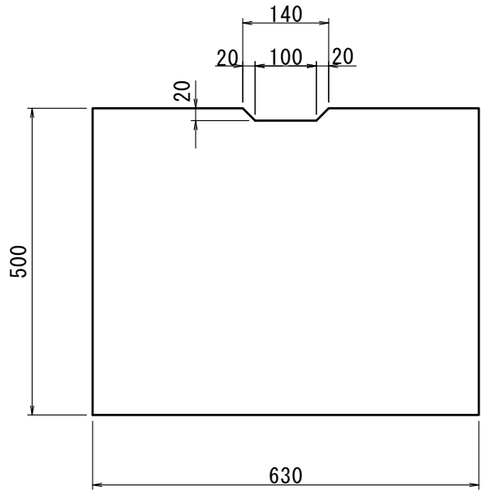

参考重量78kg

国交省型側溝蓋　S=1:10

C1

B600

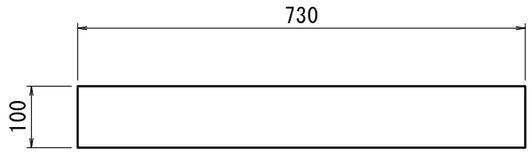

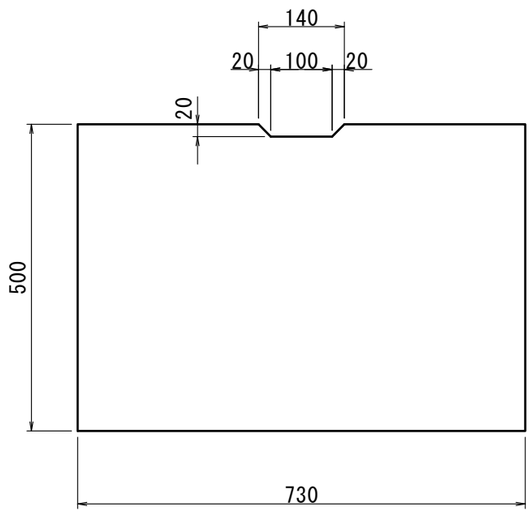

参考重量91kg

B700

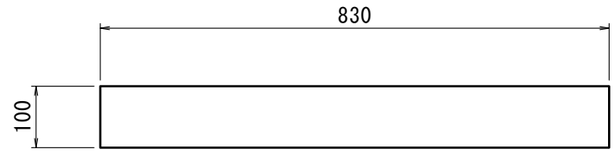

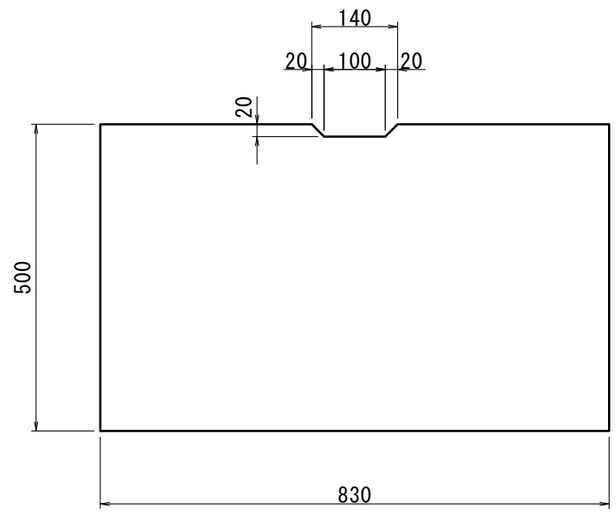

参考重量103kg

国交省型側溝蓋　S=1:10

C2

B300

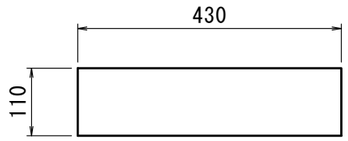

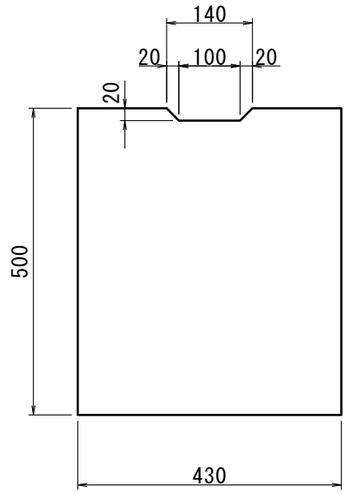

参考重量59kg

B400

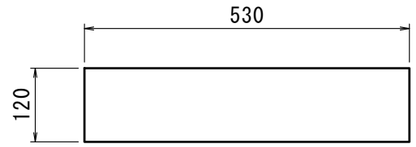

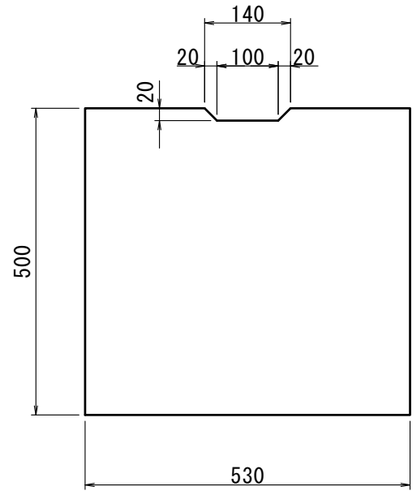

参考重量78kg

B500

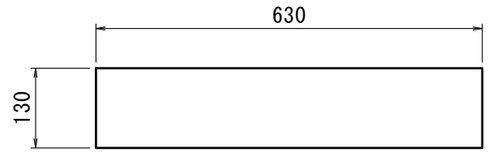

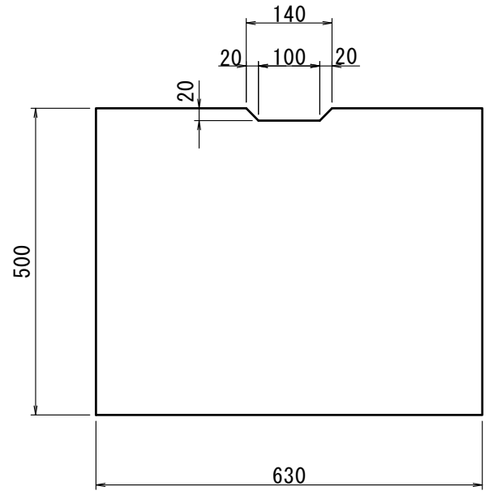

参考重量100kg

B600

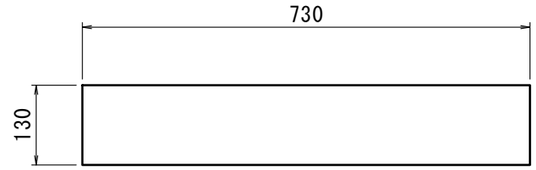

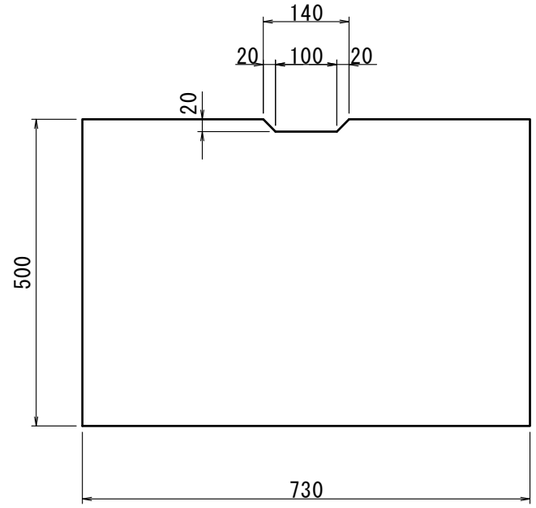

参考重量114kg