国交省桝蓋(GC桝蓋)　S=1:10

B300-L600

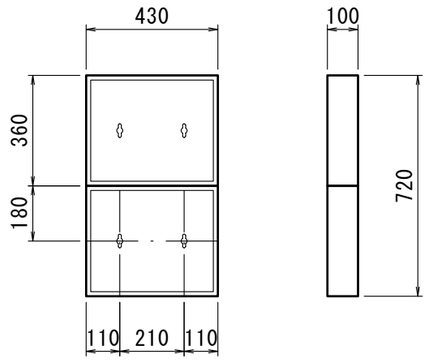

B300-L700

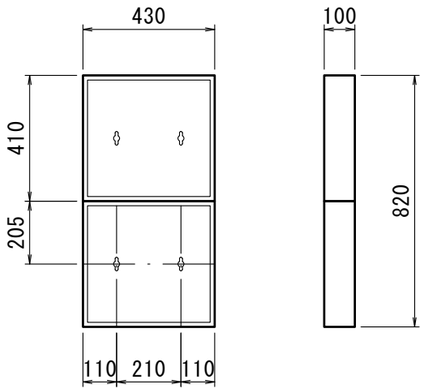

B350-L600

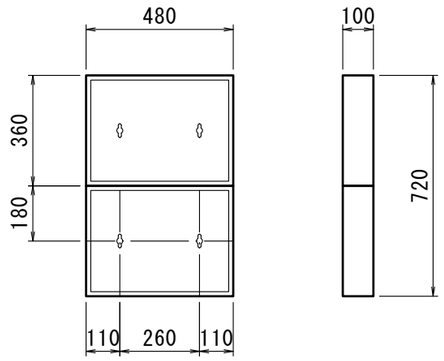

B350-L700

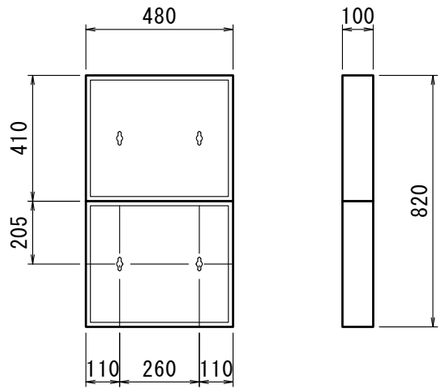

B400-L600

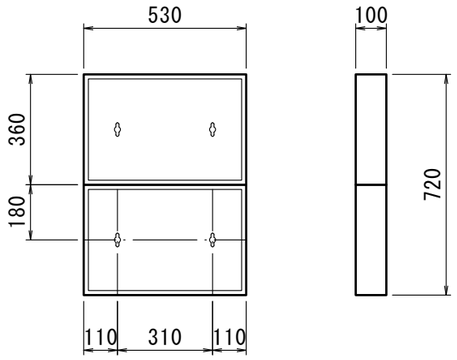

B400-L700

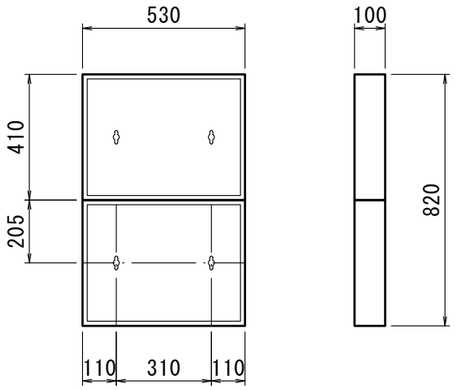

B400-L800

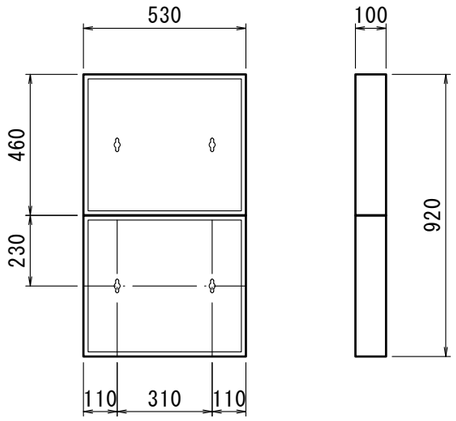

国交省桝蓋(GC桝蓋)　S=1:10

B500-L500

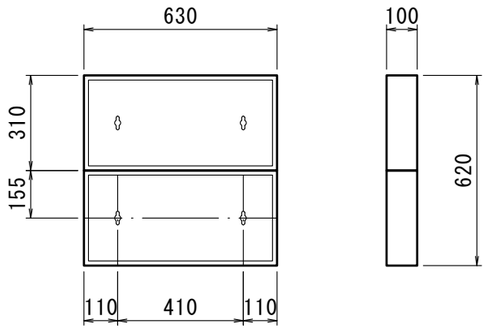

B500-L700

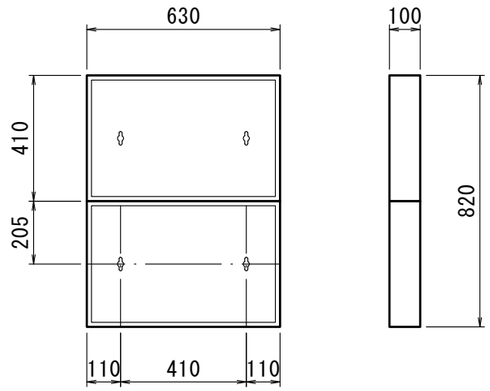

B500-L700

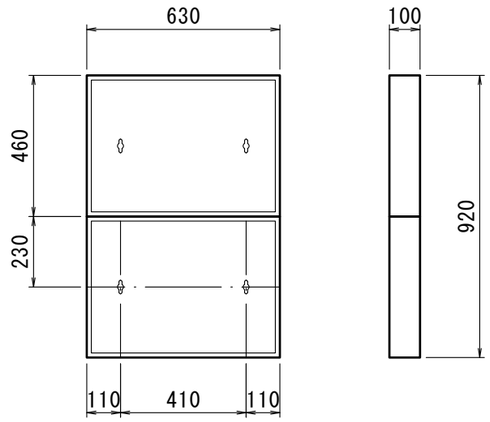

B600-L600

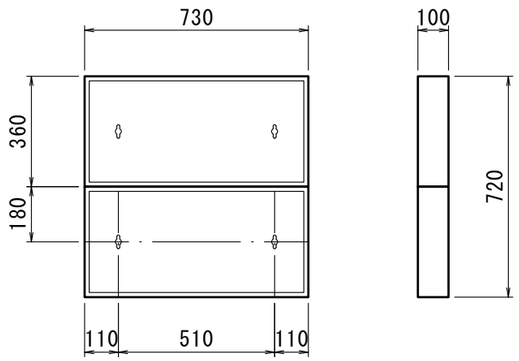

B600-L800

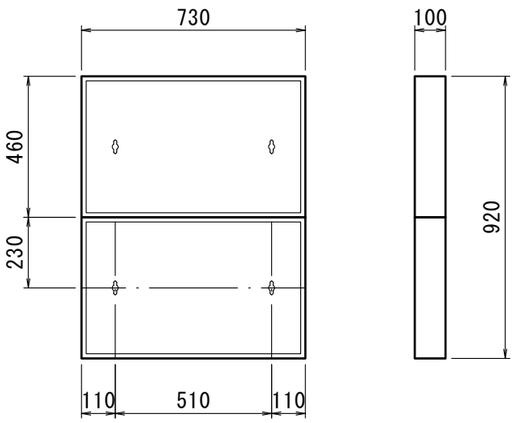

B600-L900

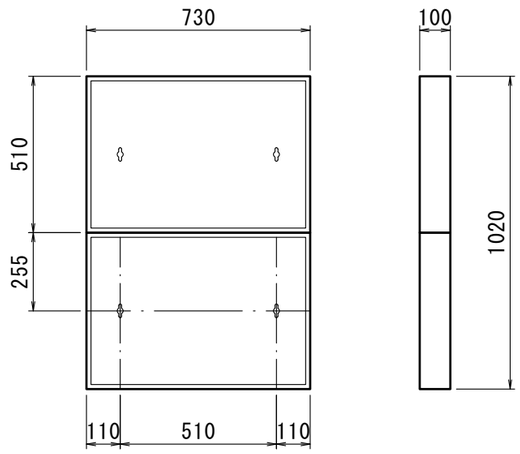

国交省桝蓋(GC桝蓋)　S=1:10

B700-L700

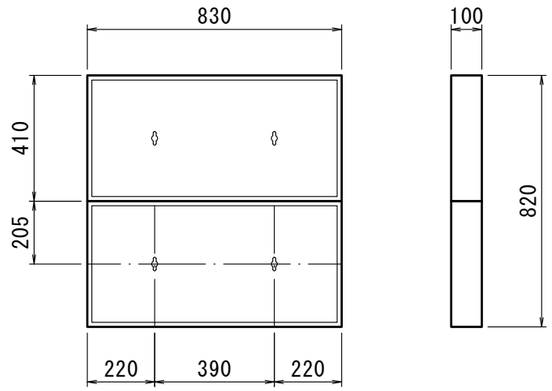

B700-L900

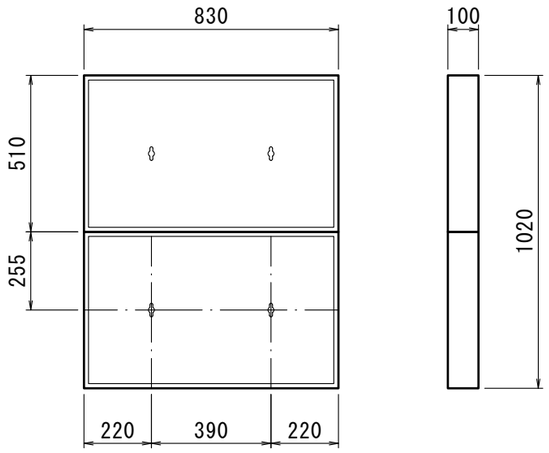

B700-L1000

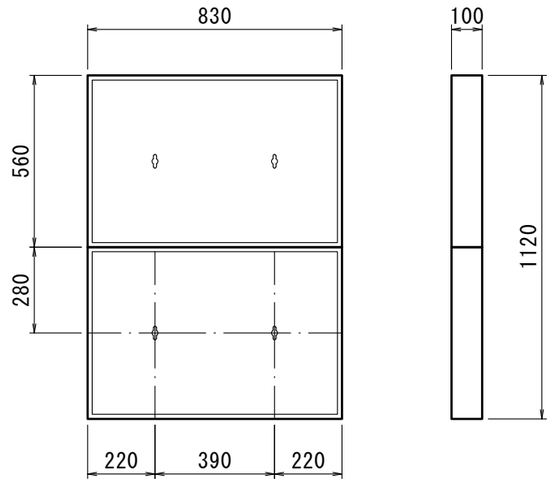

B800-L800

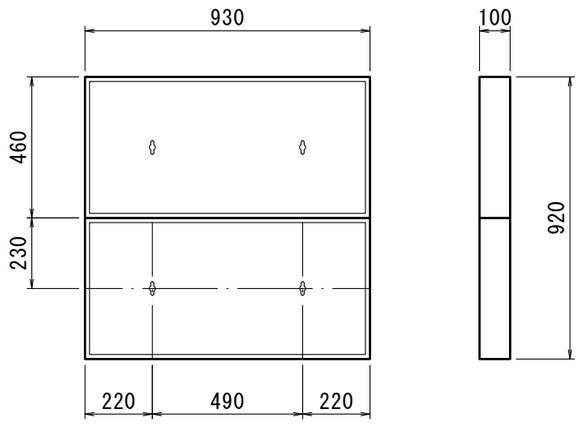

B800-L1000

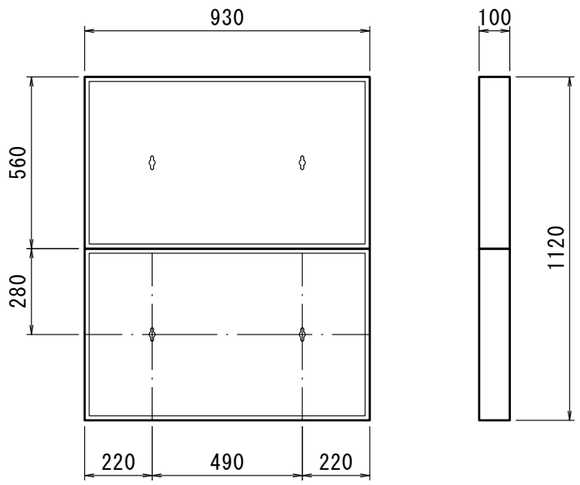

国交省桝蓋(GC桝蓋)　S=1:10

B900-L900

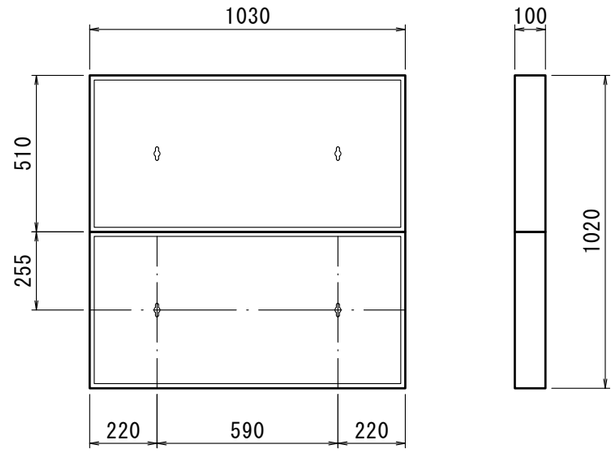

B900-L1000

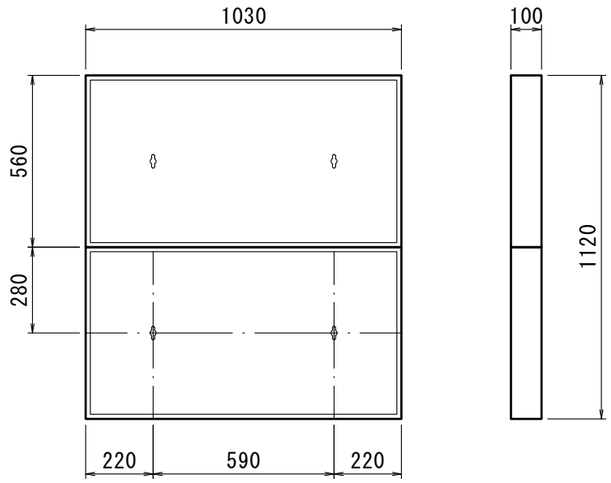

B900-L1000

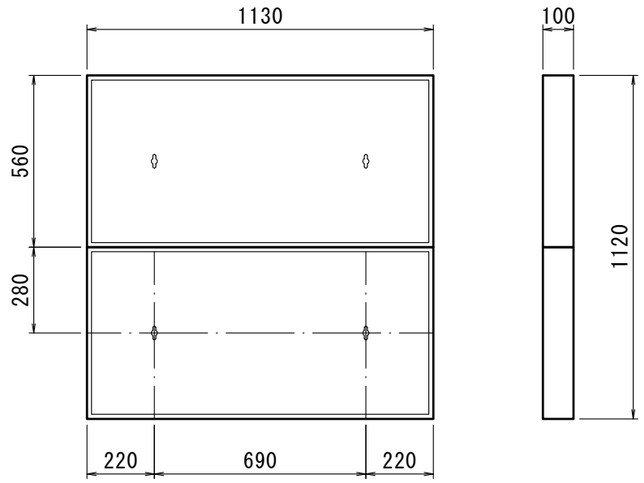

旧建設省桝蓋 GC1型

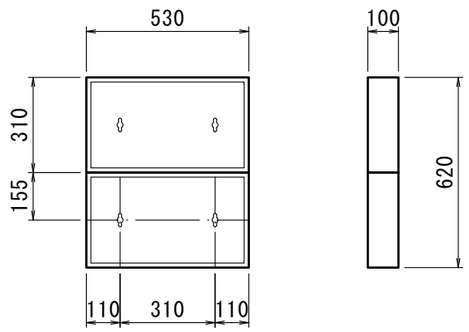

旧建設省桝蓋 GC5型

