改良型用水溝・排水溝

250×250

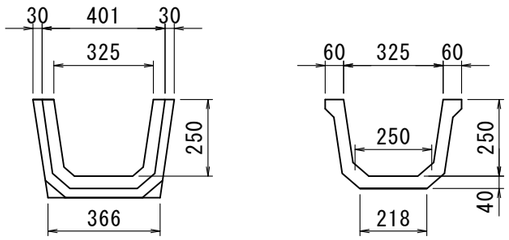

参考重量174kg

300×300

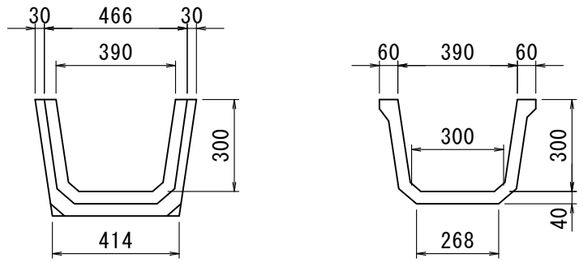

参考重量201kg

350×350

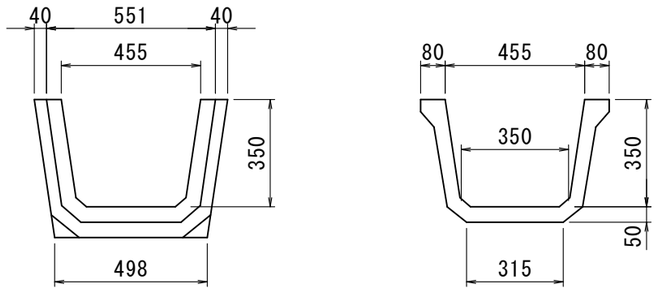

参考重量296kg

400×300

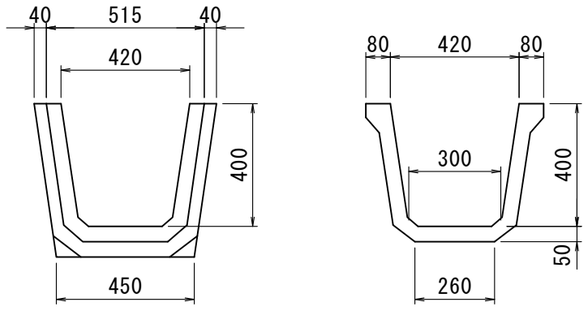

参考重量319kg

400×400

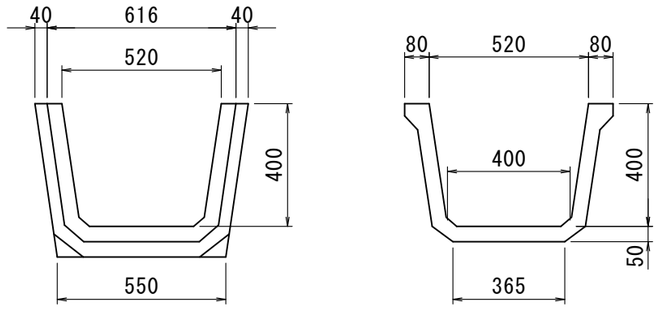

参考重量341kg

400×500

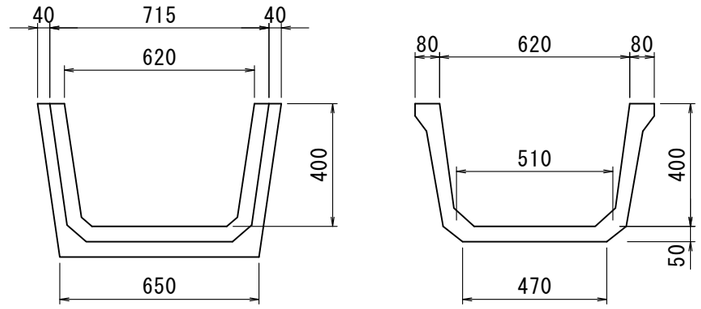

参考重量382kg

改良型用水溝・排水溝

400×600

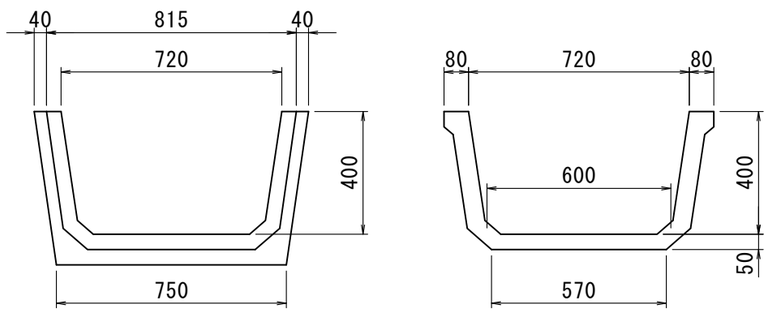

参考重量431kg

450×450

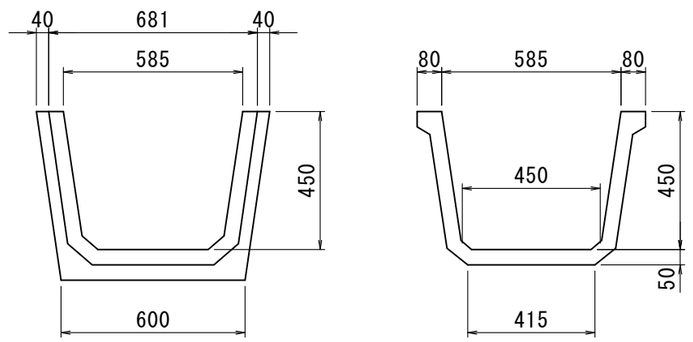

参考重量375kg

500×300

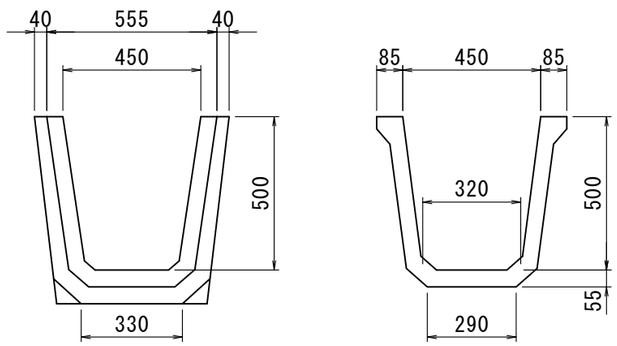

参考重量407kg

500×400

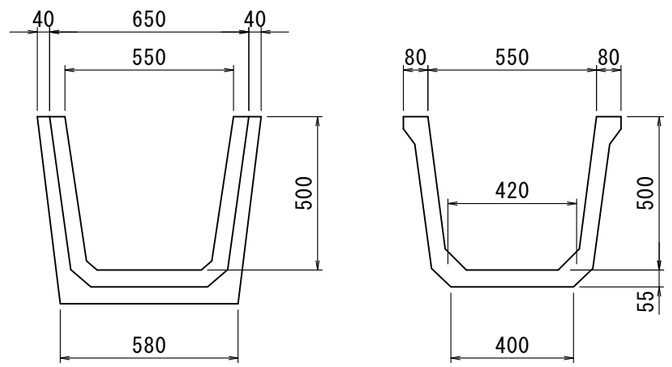

参考重量446kg

改良型用水溝・排水溝

500×500

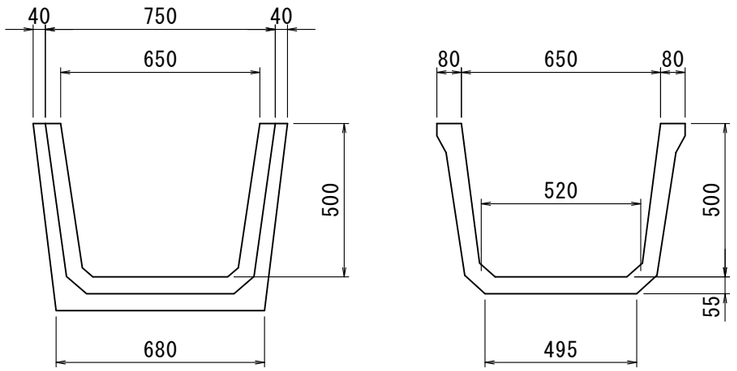

参考重量480kg

500×600

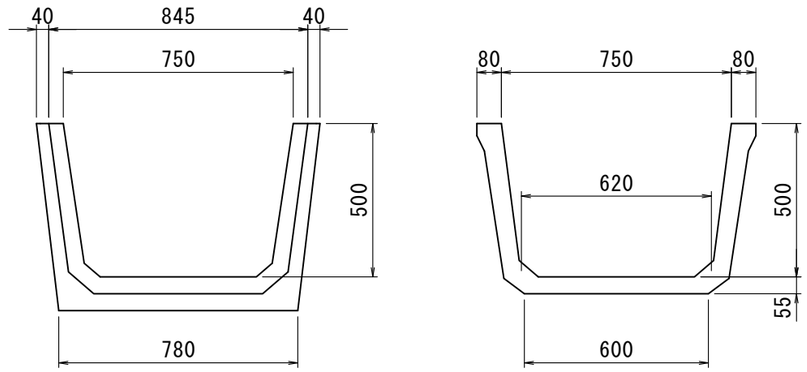

参考重量537kg

500×800

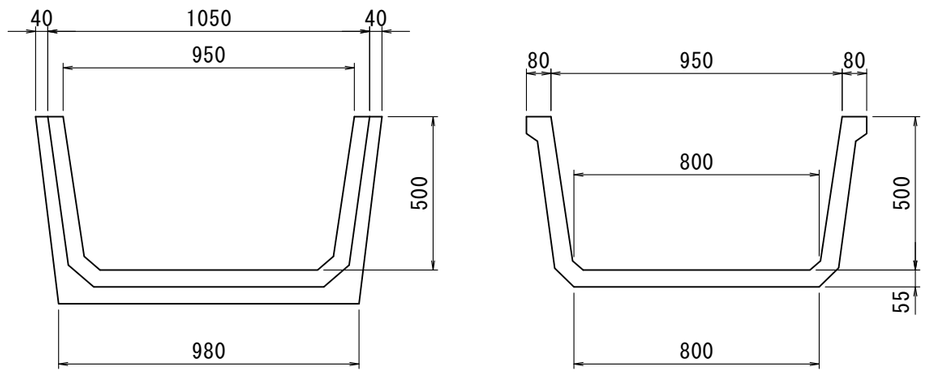

参考重量564kg

600×300

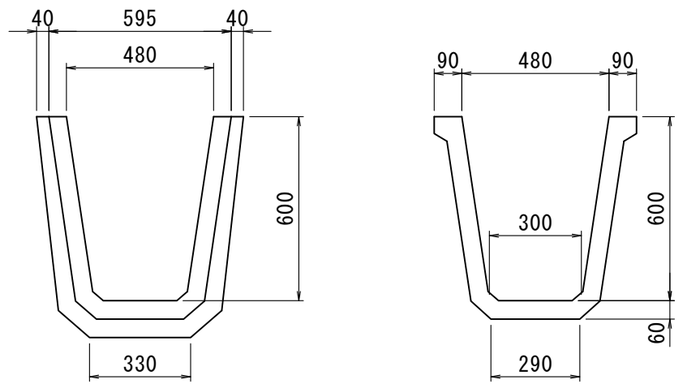

参考重量507kg

改良型用水溝・排水溝

600×400

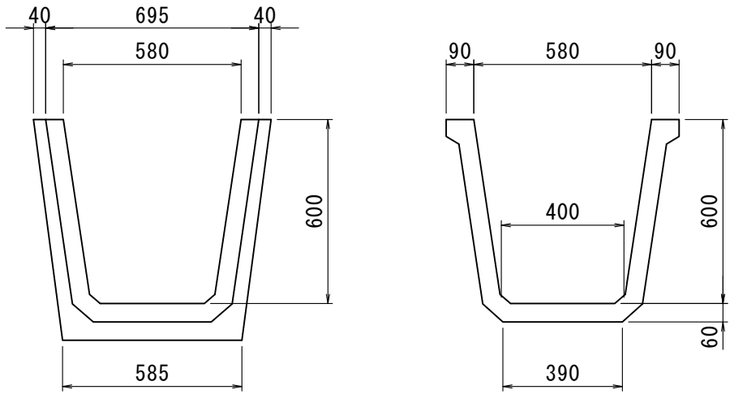

参考重量539kg

600×500

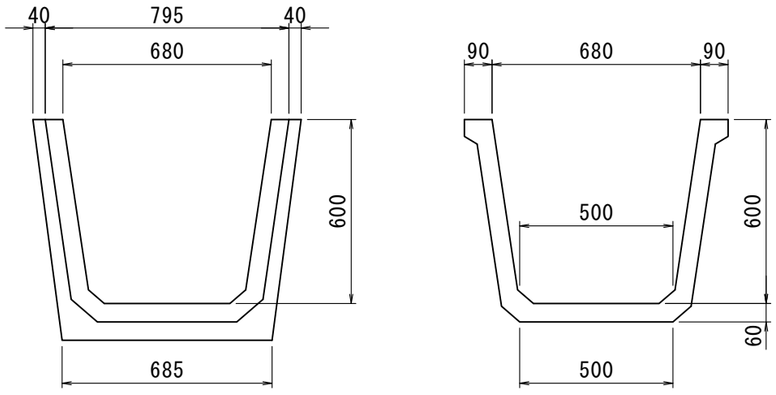

参考重量578kg

600×600

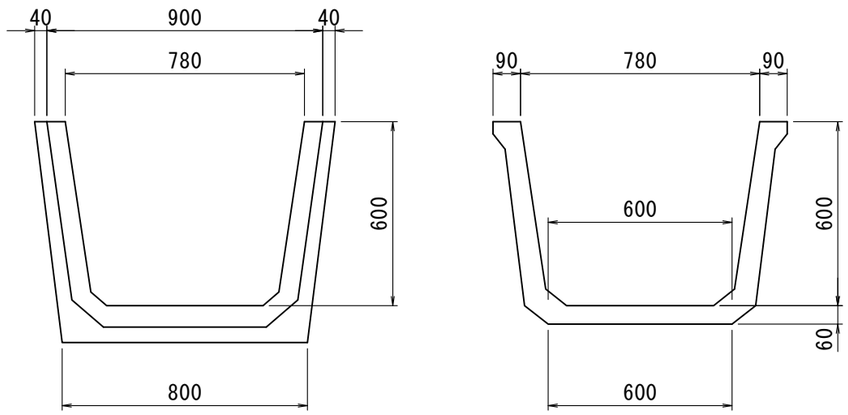

参考重量630kg

600×800

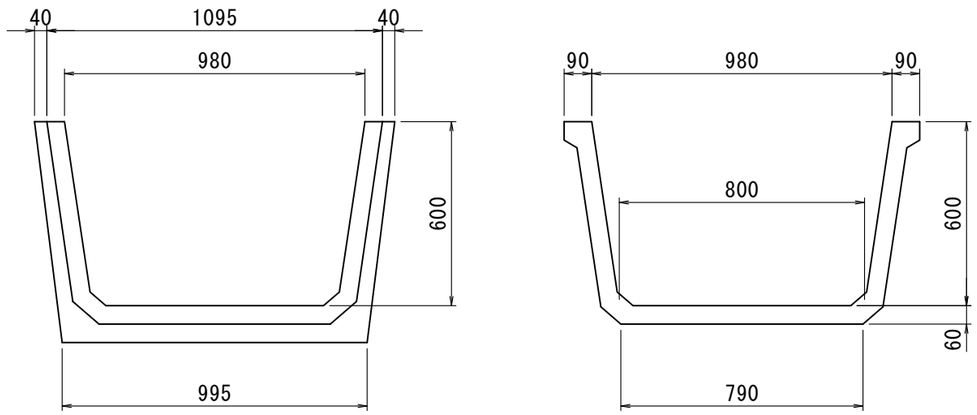

参考重量669kg