重圧管（1種・2種）標準断面図　S=1:10

φ150～φ400

φ150

断面図

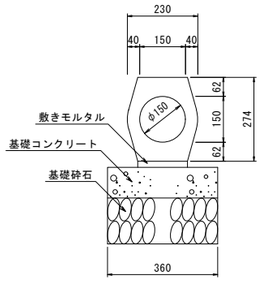

ソケット部正面図

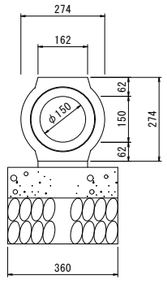

φ200

断面図

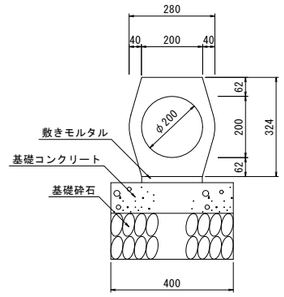

ソケット部正面図

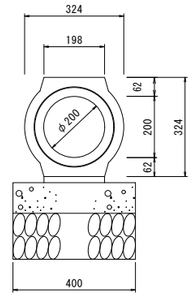

φ250

断面図

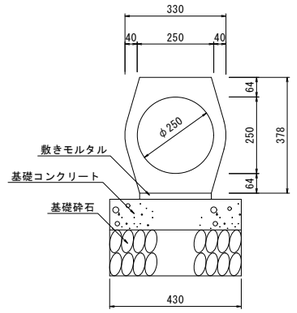

ソケット部正面図

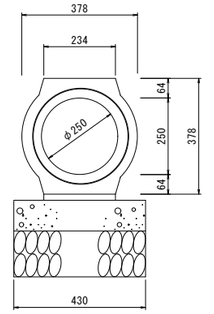

φ300

断面図

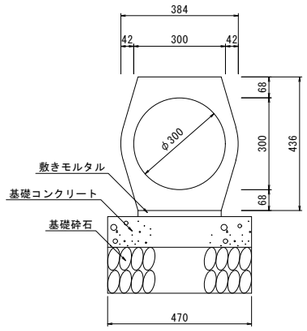

ソケット部正面図

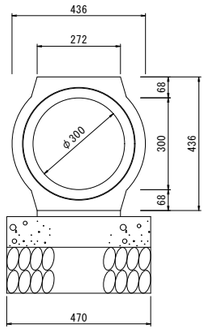

φ350

断面図

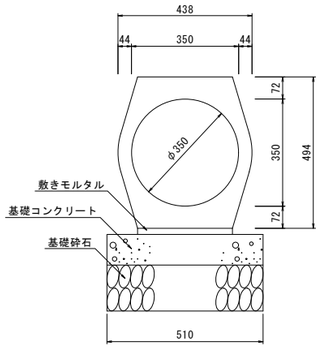

ソケット部正面図

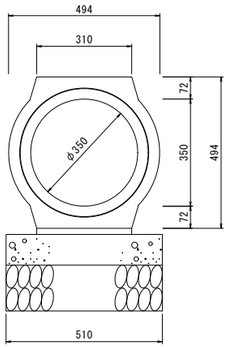

φ400

断面図

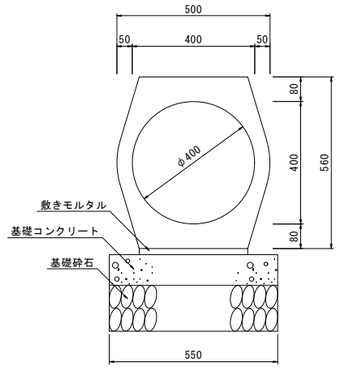

ソケット部正面図

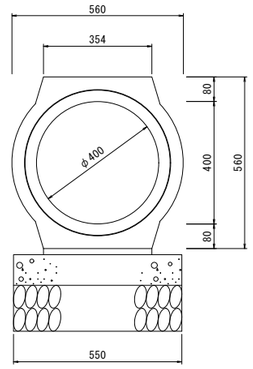

注）基礎材料（基礎コンクリートの有無など）については、車両通行形態等の
現場状況に応じて検討してください。

重圧管（1種・2種）標準断面図　S=1:20

φ450～φ900

φ450

断面図

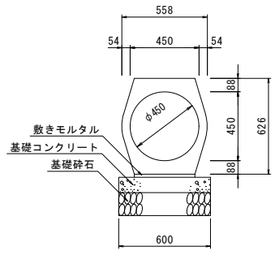

ソケット部正面図

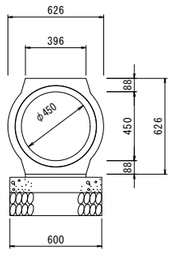

φ500

断面図

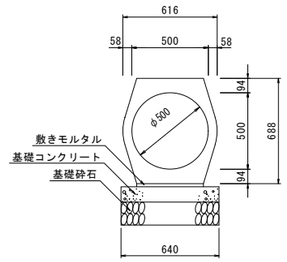

ソケット部正面図

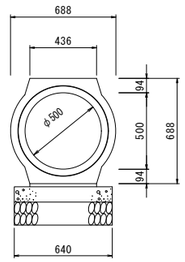

φ600

断面図

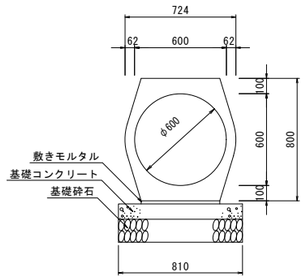

ソケット部正面図

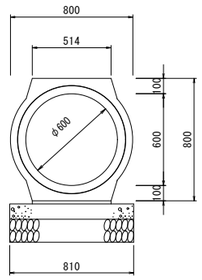

φ700

断面図

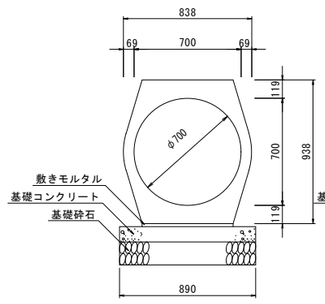

ソケット部正面図

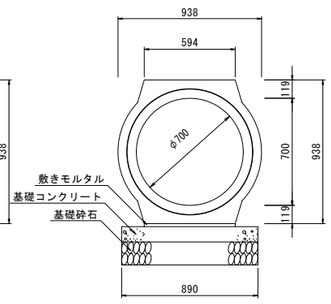

φ800

断面図

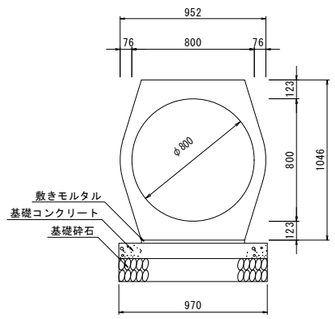

ソケット部正面図

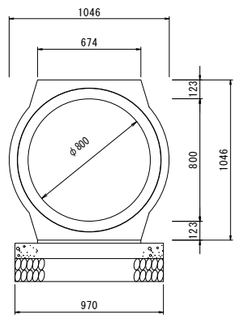

φ900

断面図

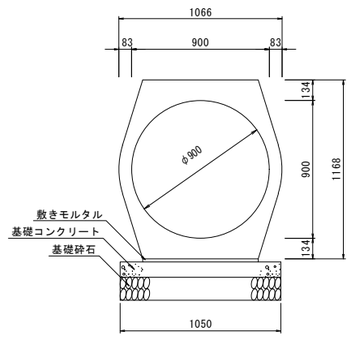

ソケット部正面図

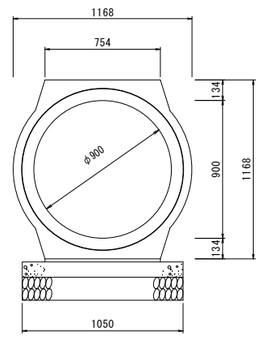

注）基礎材料（基礎コンクリートの有無など）については、車両通行形態等の
現場状況に応じて検討してください。

重圧管（1種・2種）標準断面図　S=1:10

φ1000～φ1500

φ1000

断面図

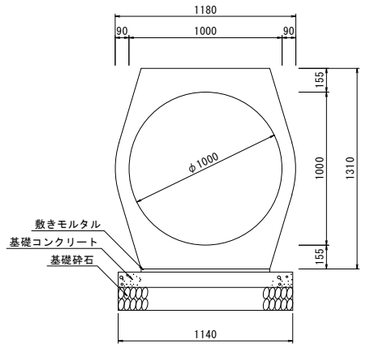

ソケット部正面図

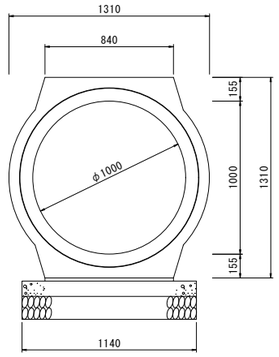

φ1100

断面図

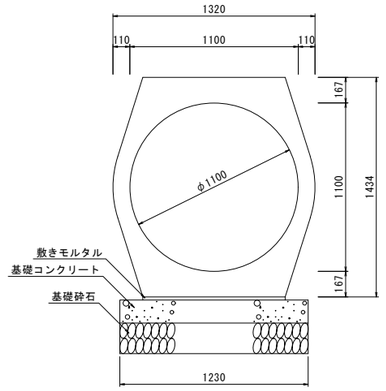

ソケット部正面図

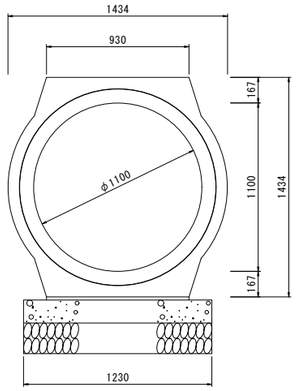

φ1200

断面図

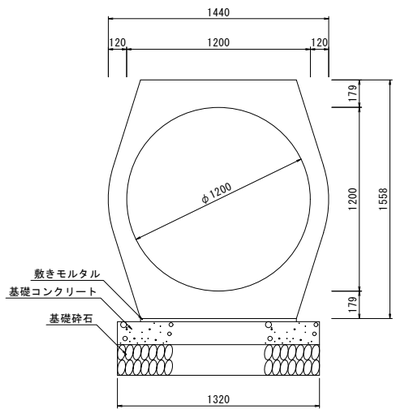

ソケット部正面図

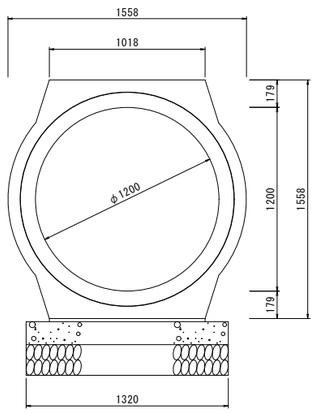

φ1500

断面図

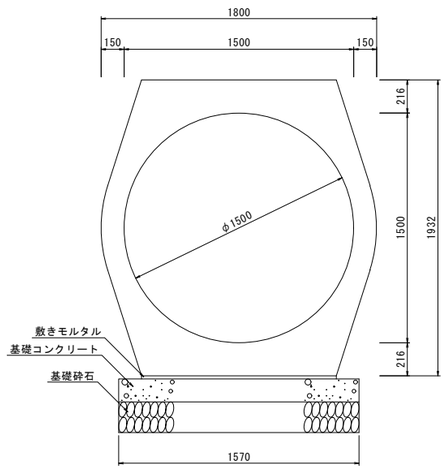

ソケット部正面図

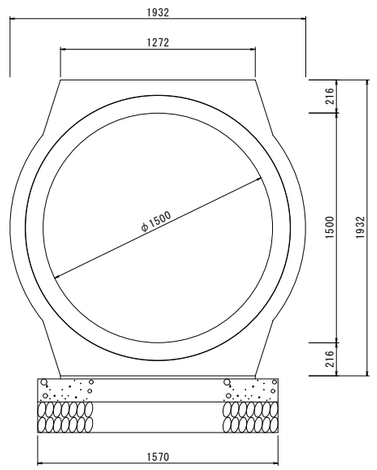

注）基礎材料（基礎コンクリートの有無など）については、車両通行形態等の
現場状況に応じて検討してください。