歩車道境界ブロック

半高タイプ(片面)

A

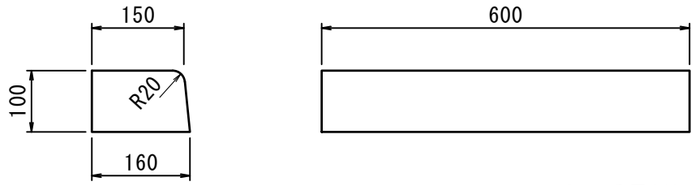

参考重量22kg

B

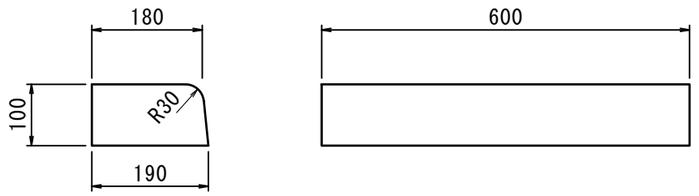

参考重量26kg

C

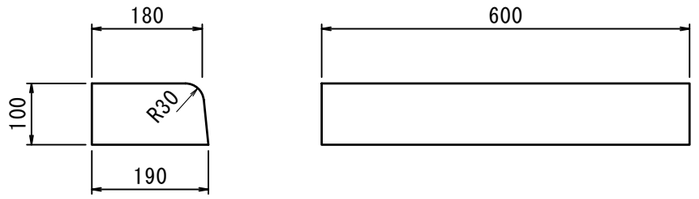

参考重量26kg

半高タイプ(両面)

※A

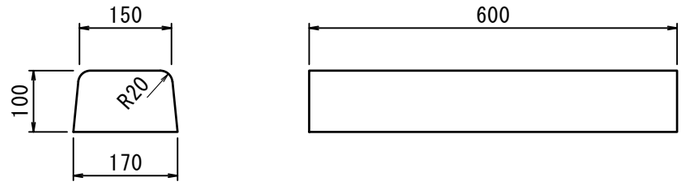

B

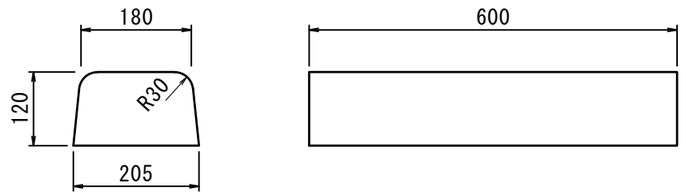

参考重量32kg

C

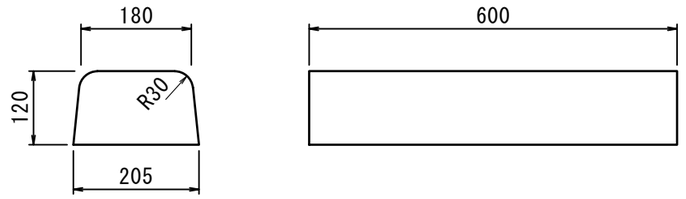

参考重量32kg

歩車道境界ブロック

袖タイプ(片面)

A

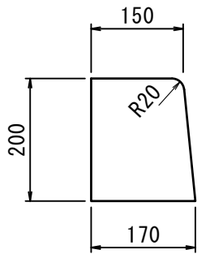

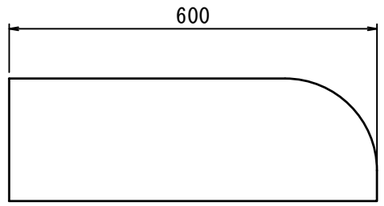

参考重量40kg

B

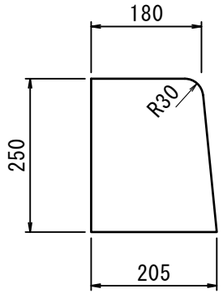

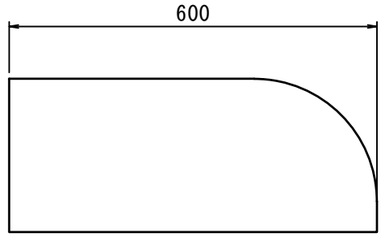

参考重量64kg

C

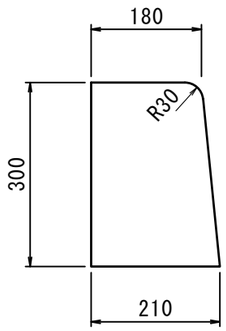

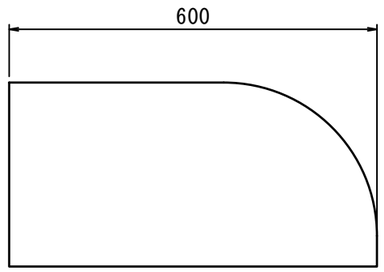

参考重量70kg

袖タイプ(両面)

※A

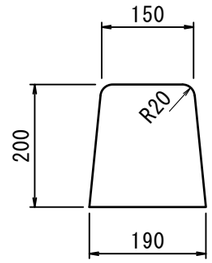

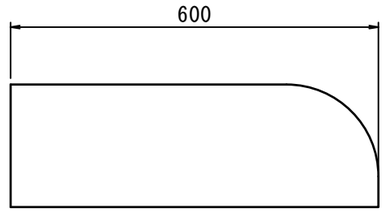

B

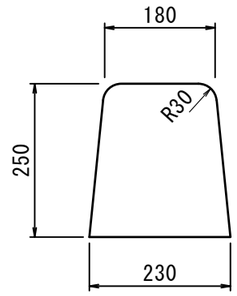

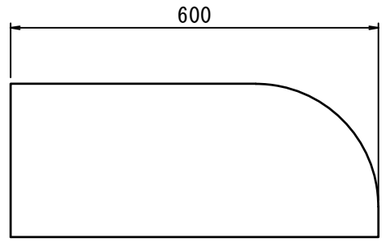

参考重量67kg

C

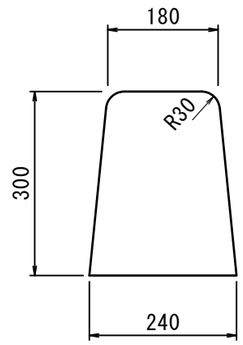

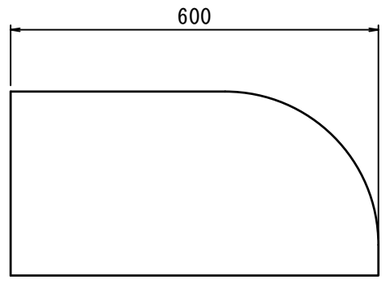

参考重量78kg

歩車道境界ブロック

一段斜タイプ(片面)

A

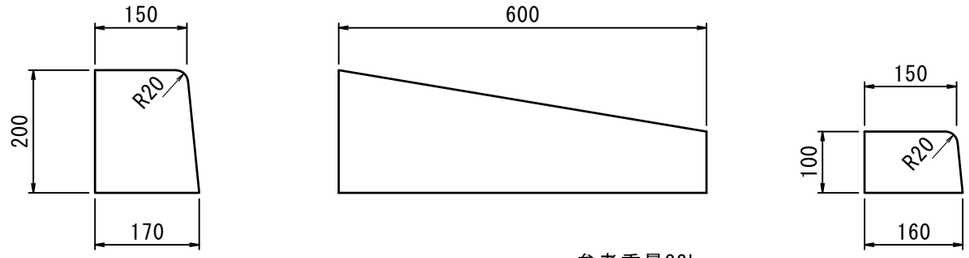

参考重量33kg

※B

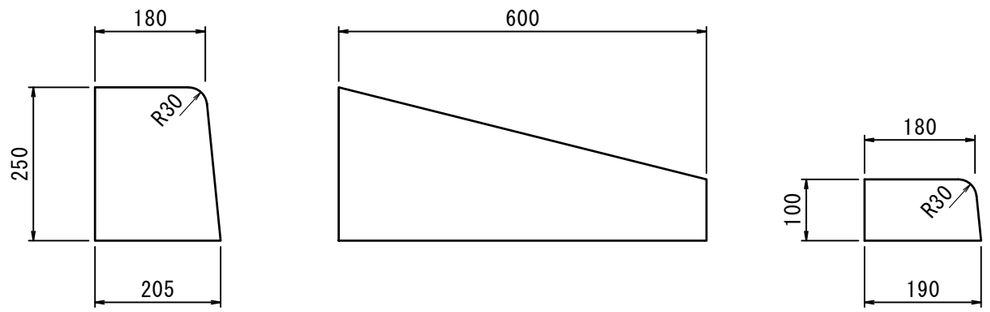

※C

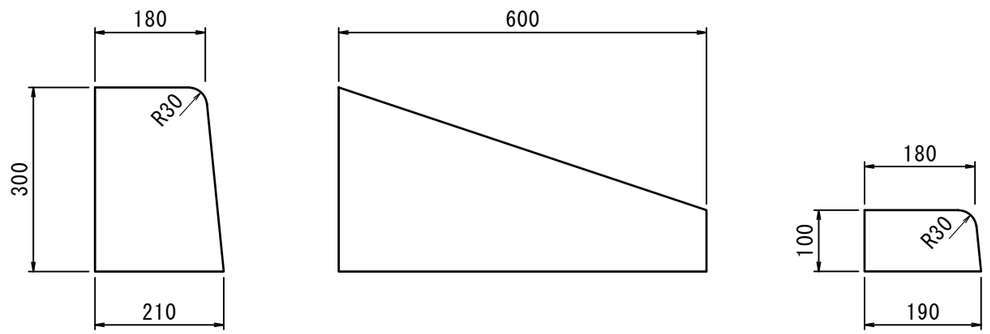

一段斜タイプ(両面)

※A

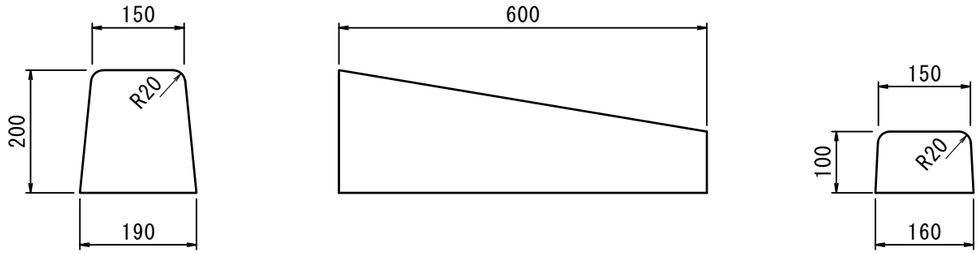

※B

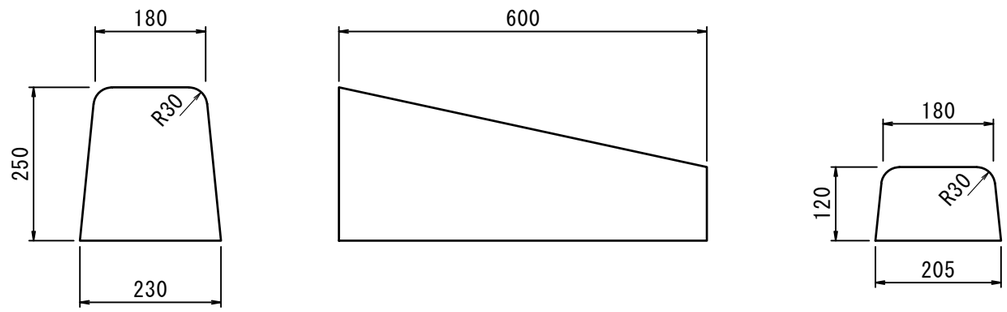

C

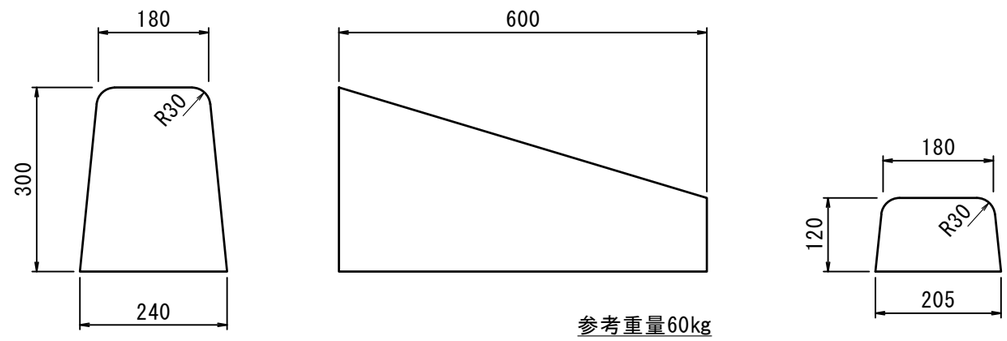

参考重量60kg

歩車道境界ブロック

水抜丸型(片面)

B

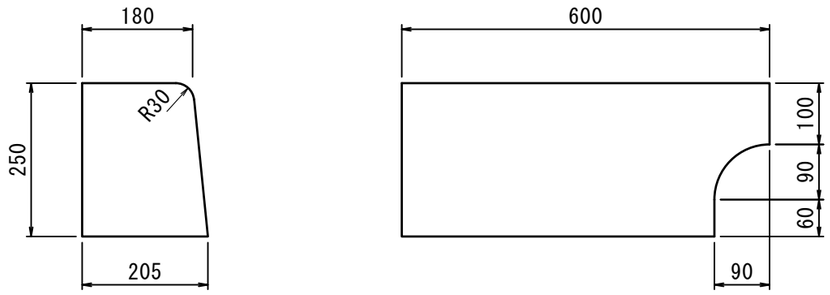

参考重量61kg

C

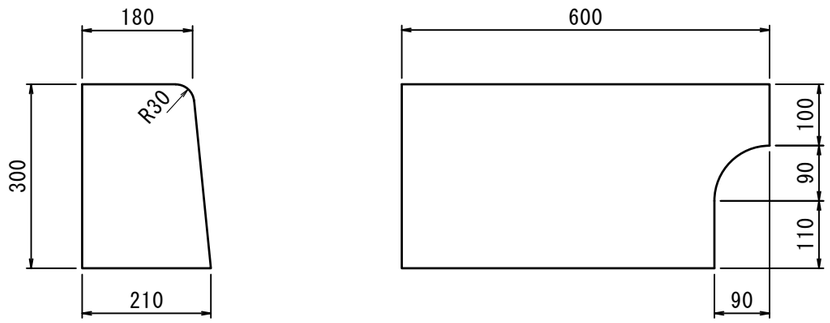

参考重量73kg

水抜丸型(両面)

B

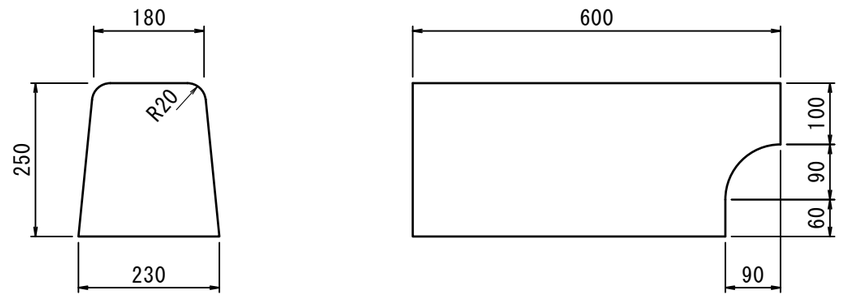

参考重量65kg

C

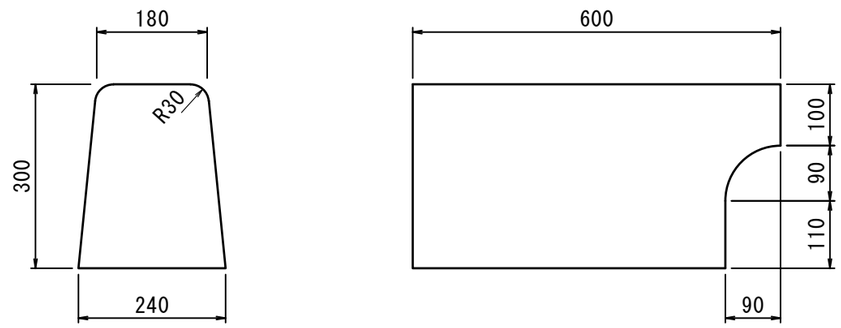

参考重量80kg

歩車道境界ブロック 面取型　C

基本

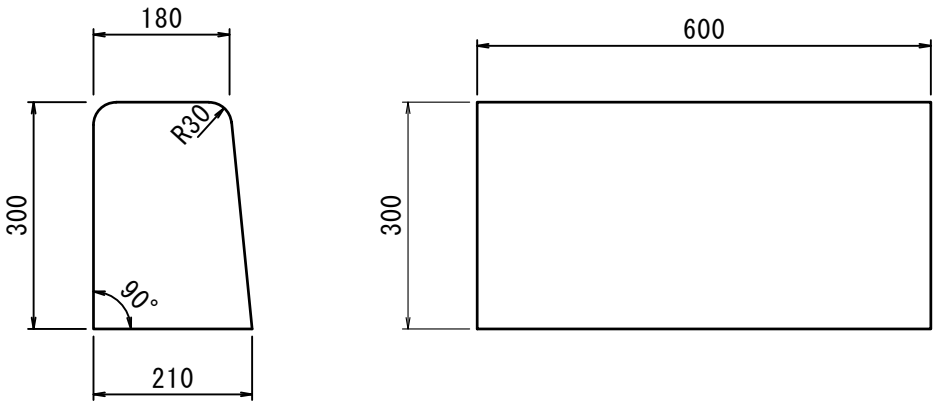

袖

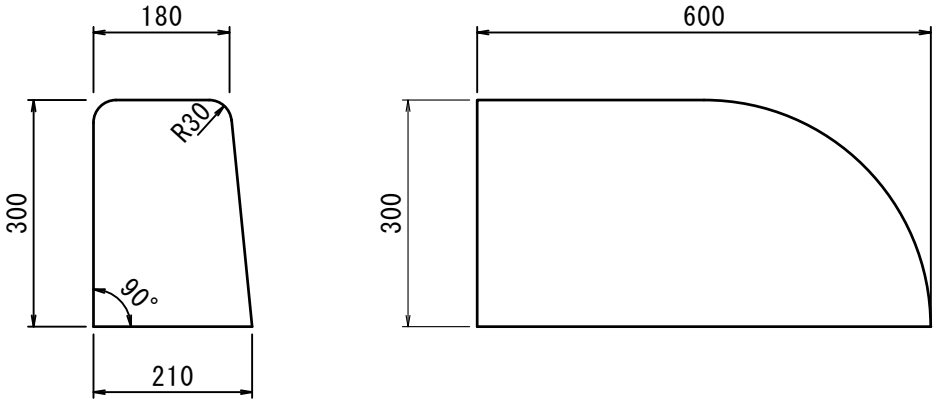

水抜

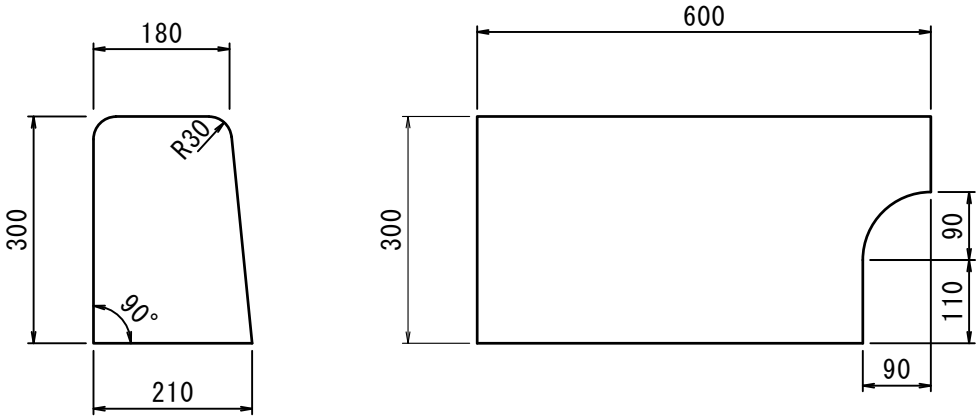

歩車道境界ブロック　　S=1:10

● 歩車道境界ブロック バリアフリー型

基　本

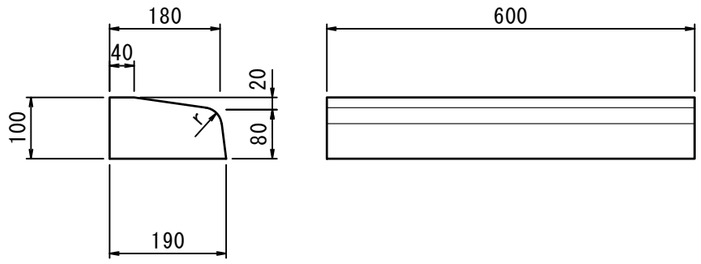

斜

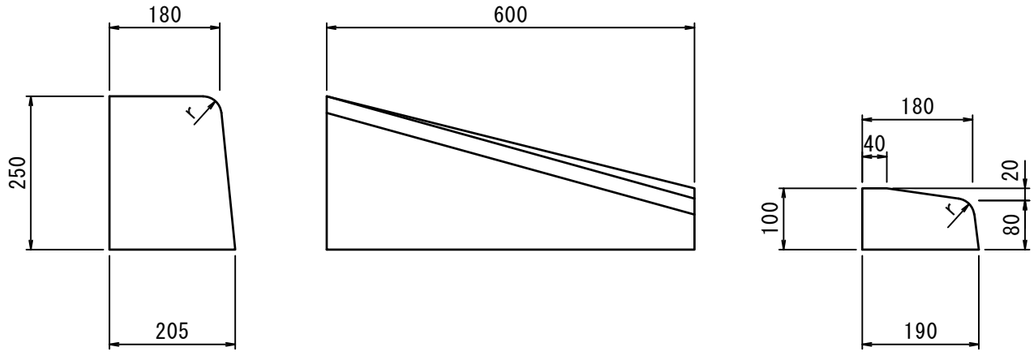

二段斜

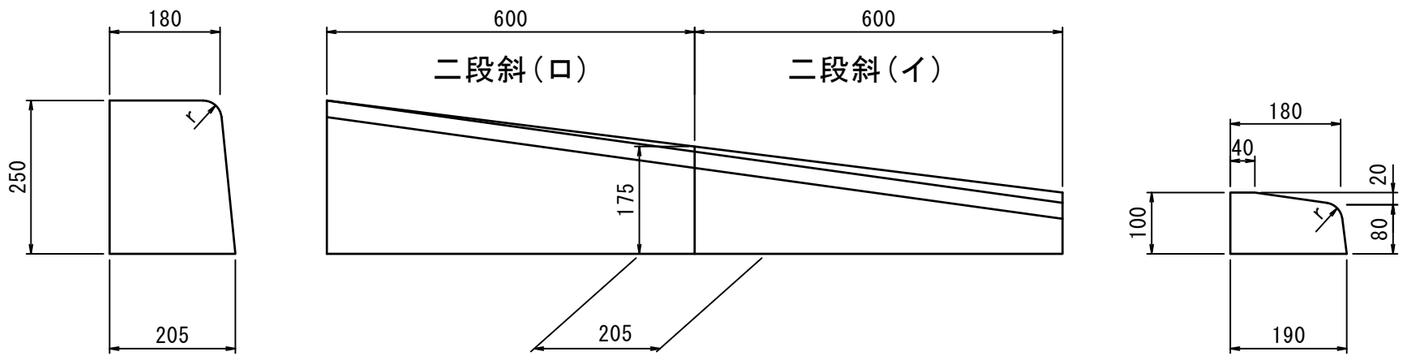

● ロング歩車道境界ブロック

片面歩車道境界ブロック　B(h250)　　226kg

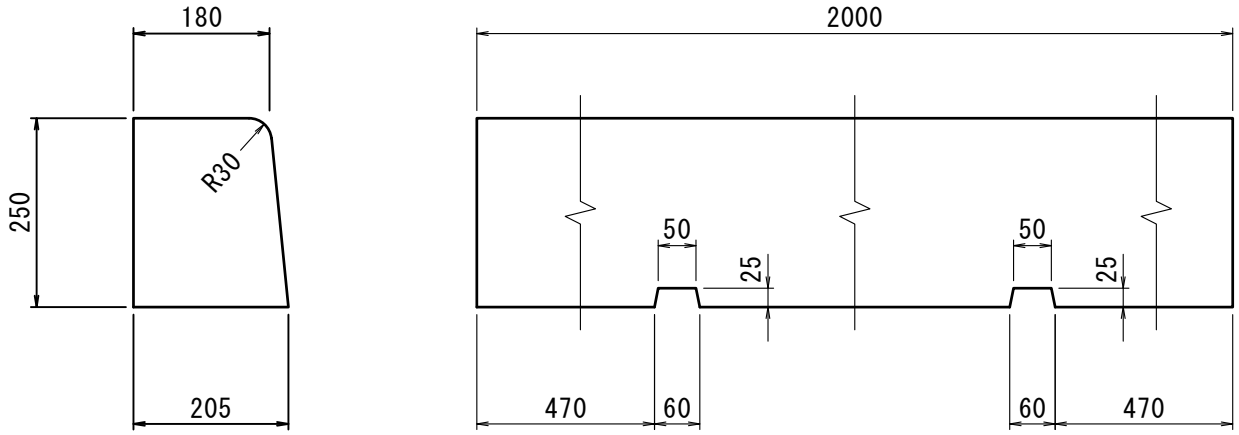

片面歩車道境界ブロック　C(h300)　　275kg

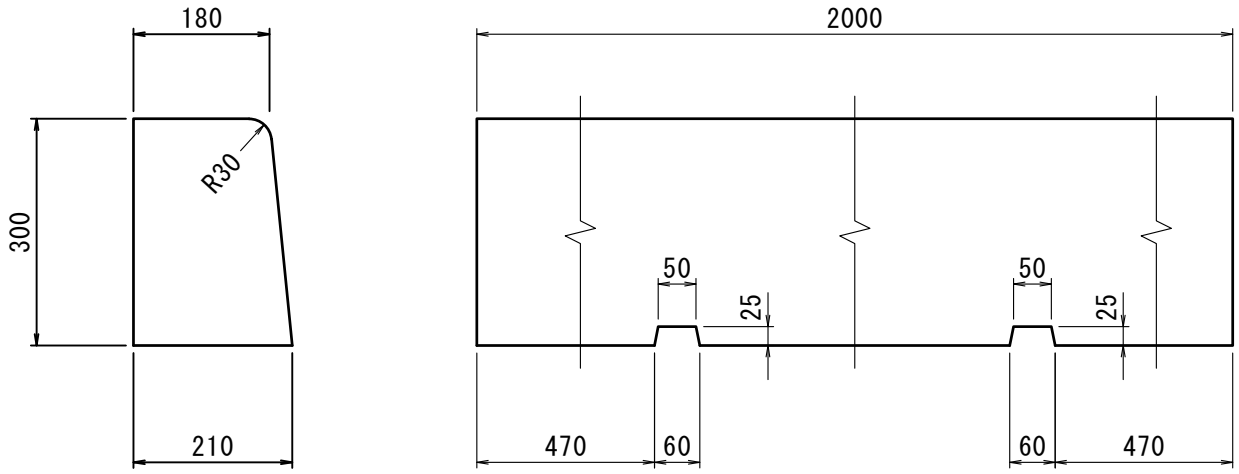

水抜

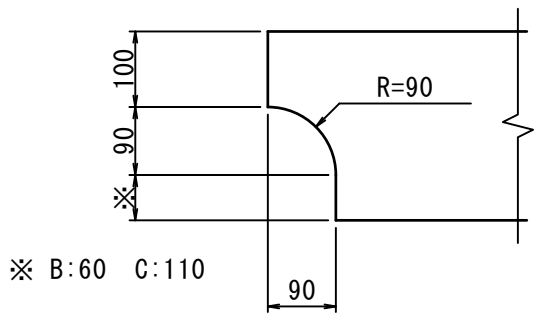

● ロング歩車道境界ブロック

両面歩車道境界ブロック　B(h250)　　240kg

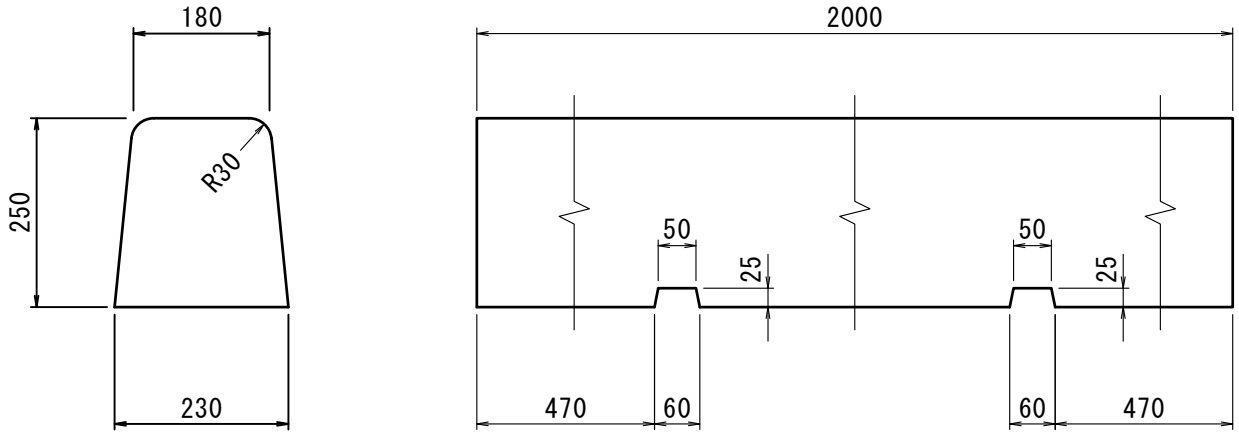

両面歩車道境界ブロック　C(h300)　　294kg

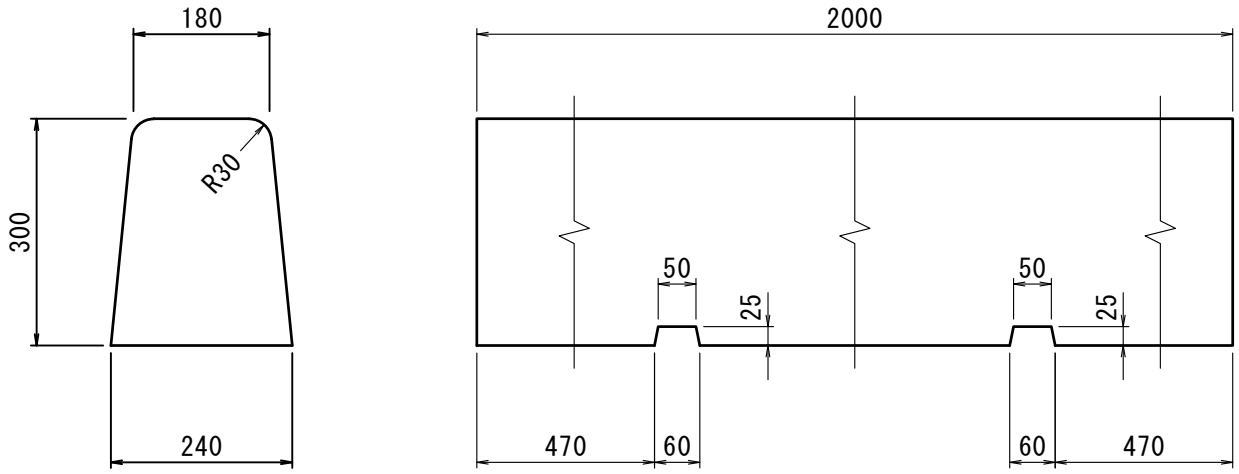

水抜

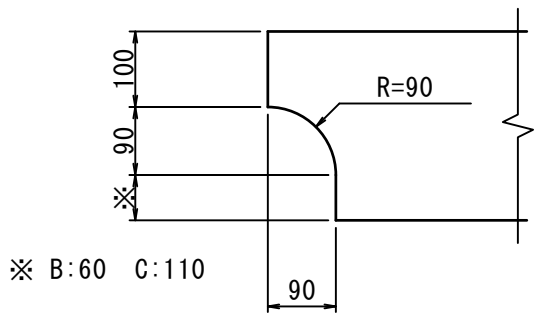

※ B:60　C:110