張ブロック　S=1:20

500×500×120　参考重量 58kg

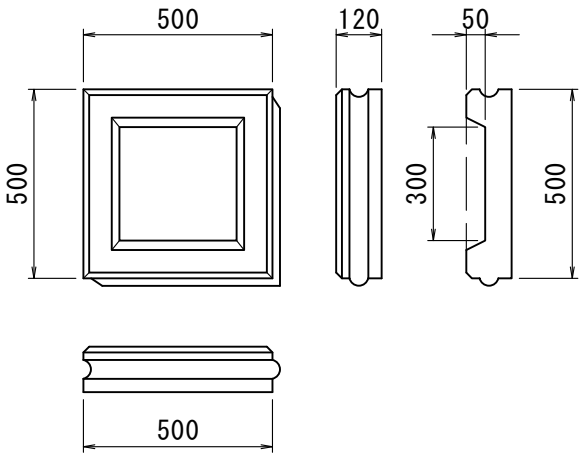

1000×1000×120　参考重量 200kg

