B形管 S=1:10

φ150 78kg/本

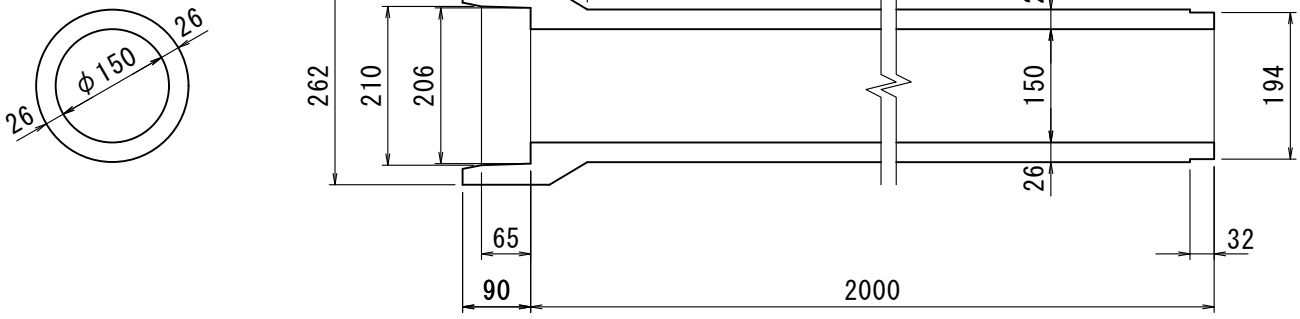

φ200 103kg/本

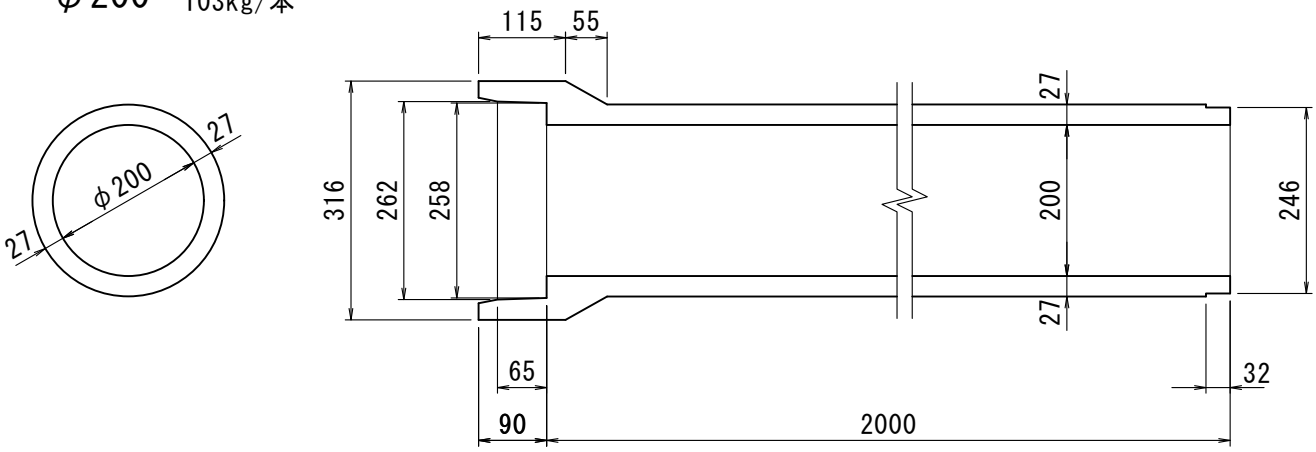

φ250 132kg/本

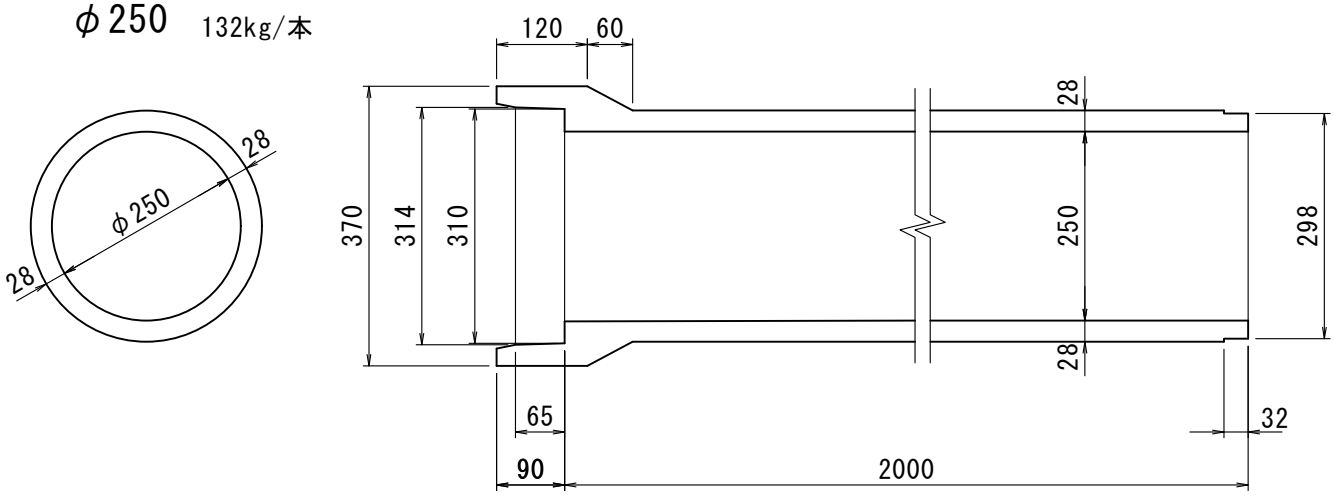

日本ハイコン株式会社

B形管　S=1:10

φ300　167kg/本

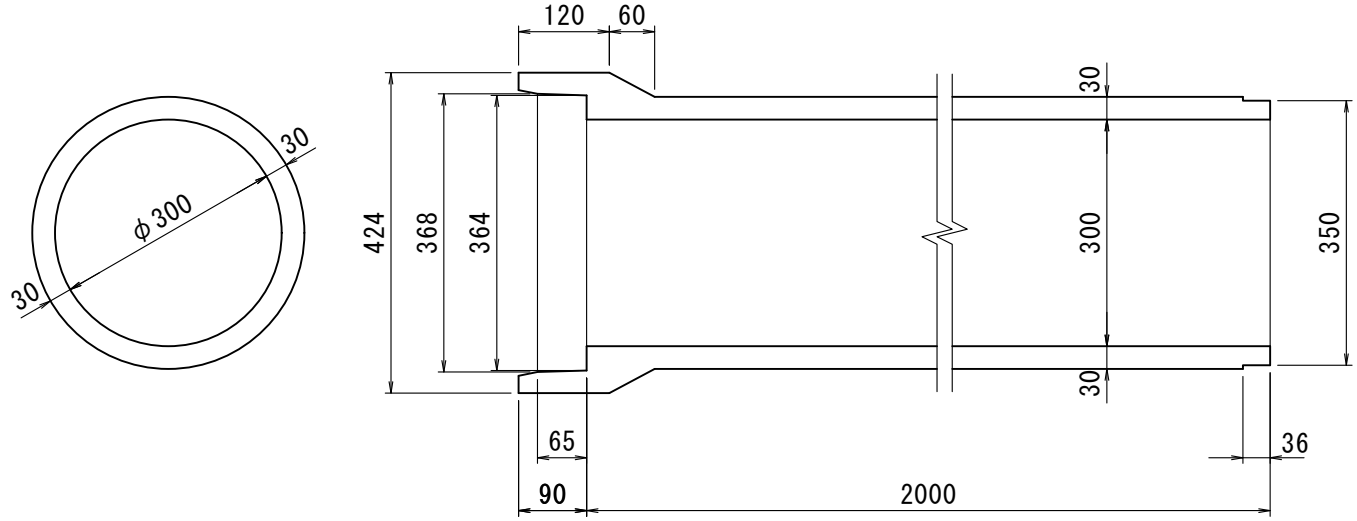

φ350　206kg/本

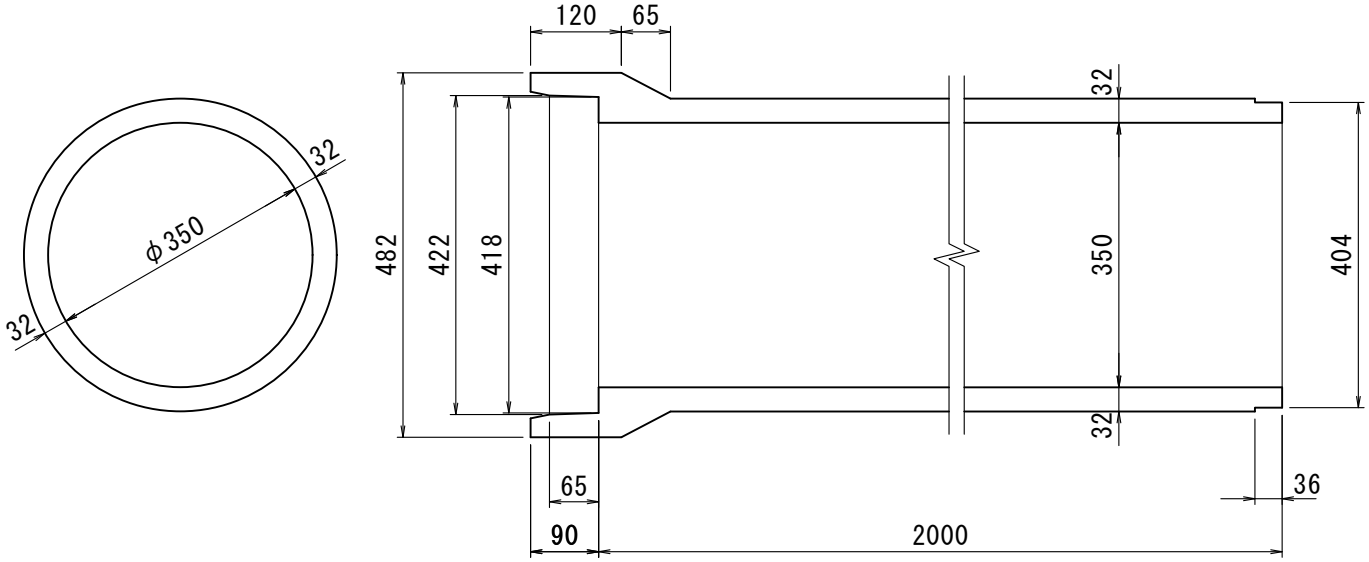

日本ハイコン株式会社

B形管 S=1:20

φ400 306kg/本

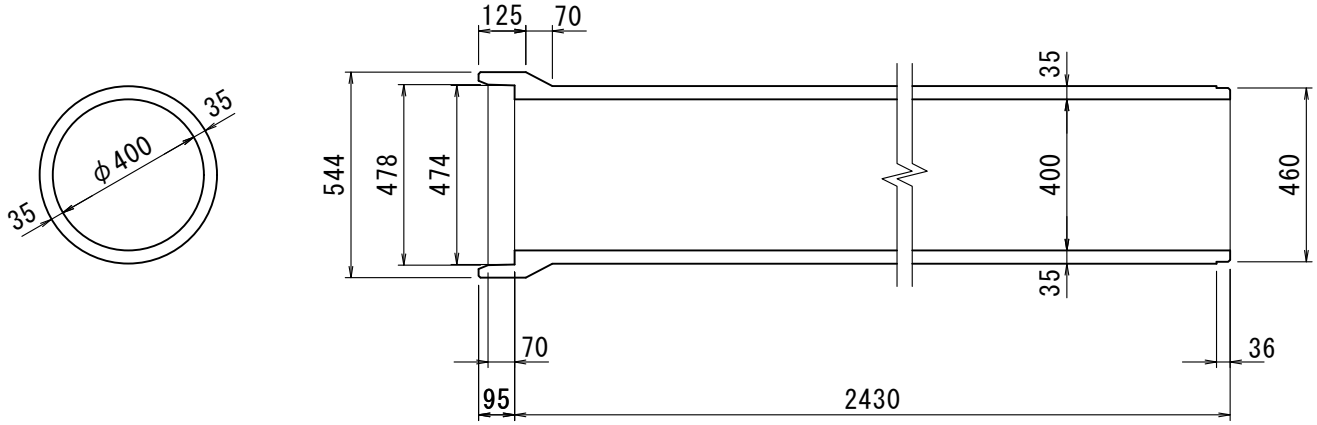

φ450 375kg/本

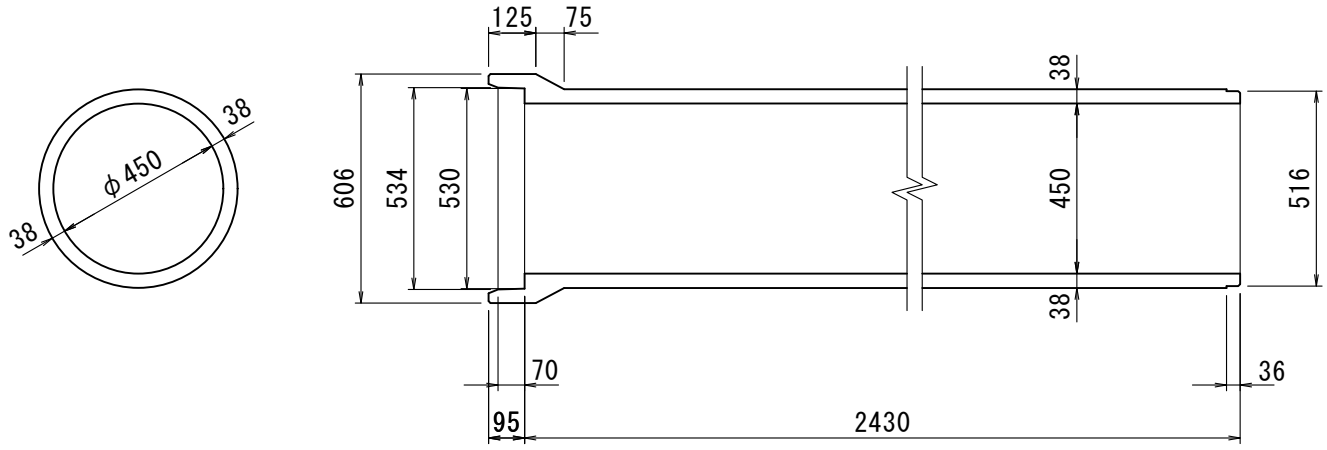

φ500 461kg/本

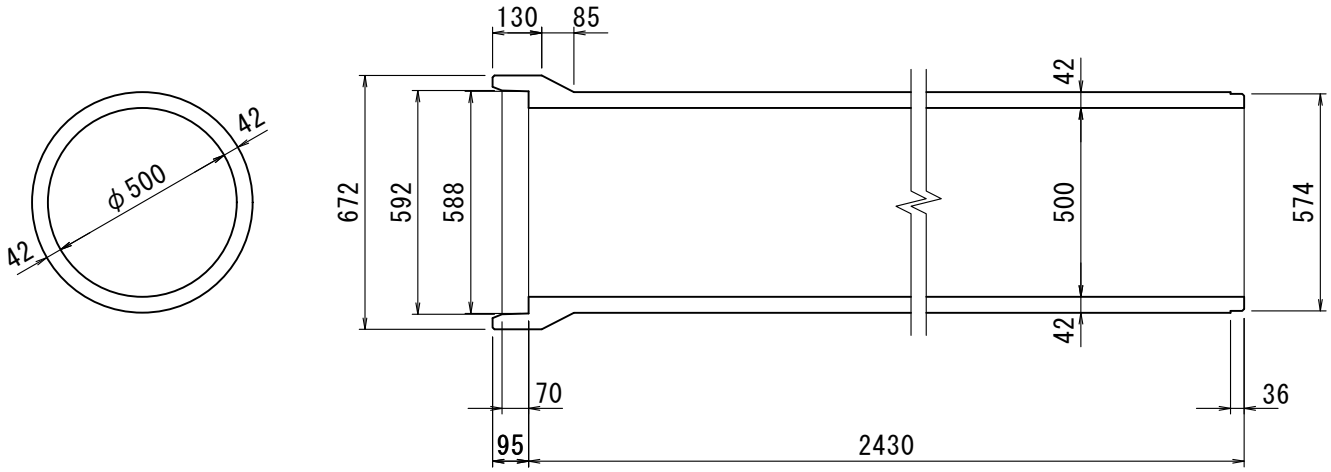

日本ハイコン株式会社

B形管

φ600　662kg/本

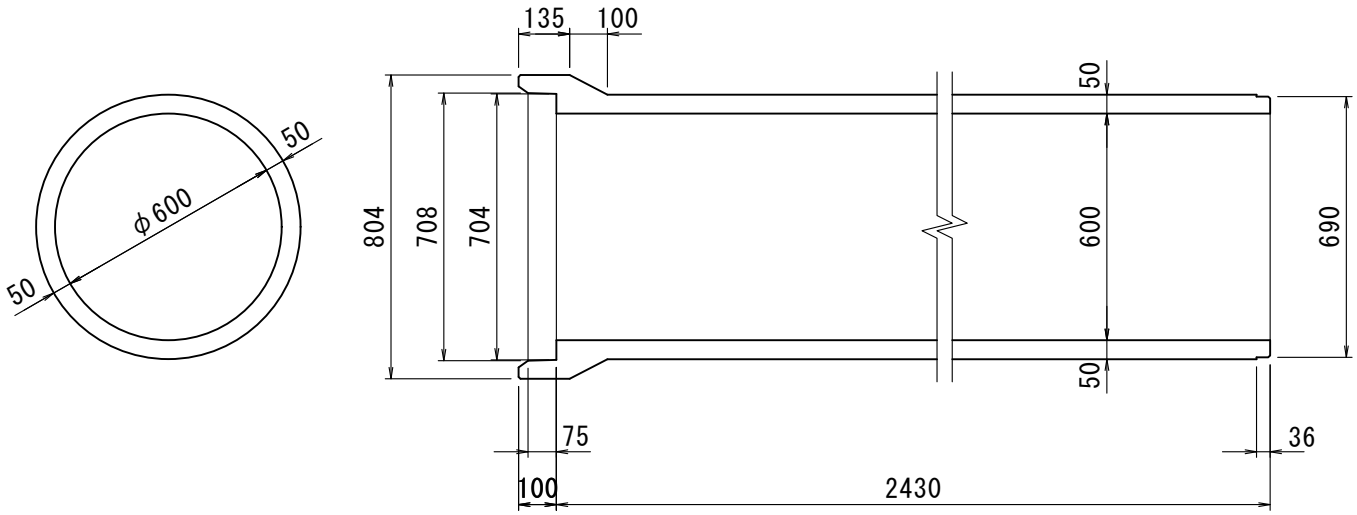

φ700　902kg/本

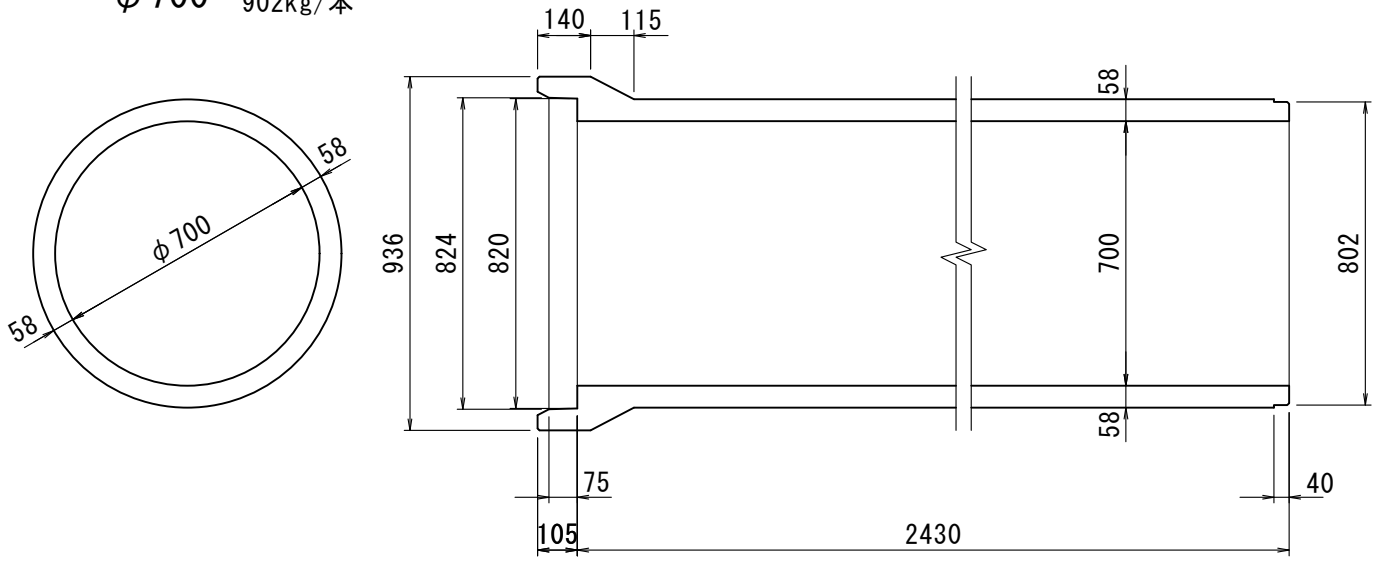

φ800　1181kg/本

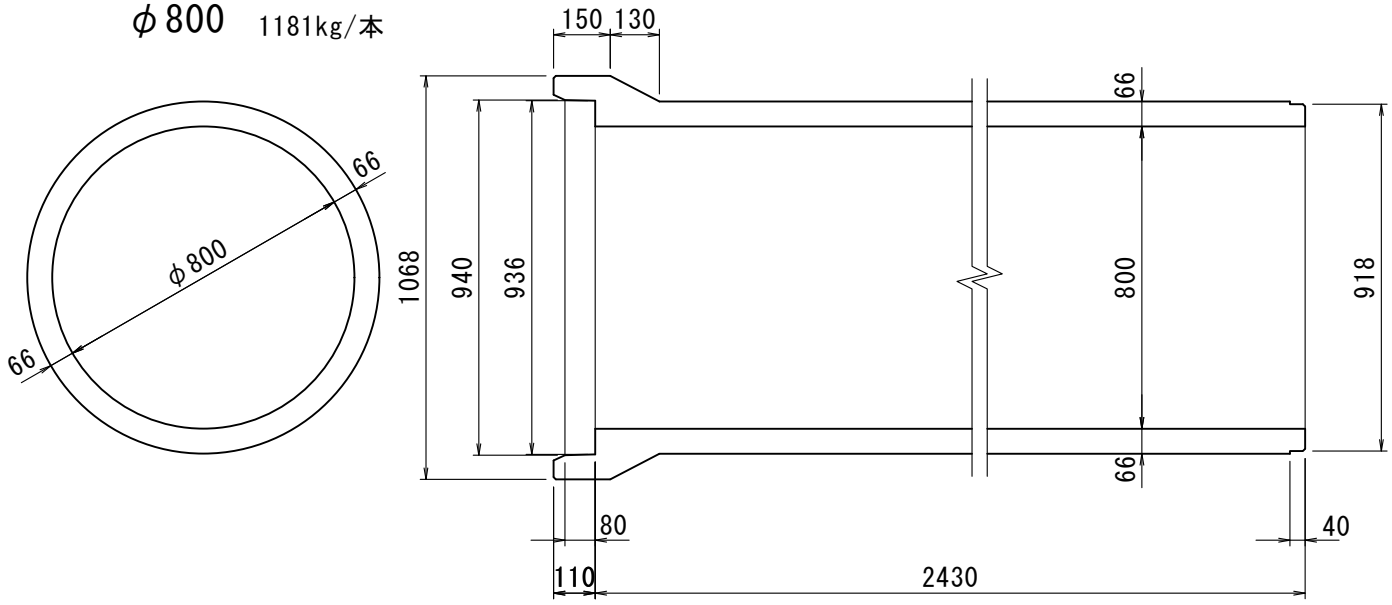

日本ハイコン株式会社

B形管 S=1:30

φ900 1521kg/本

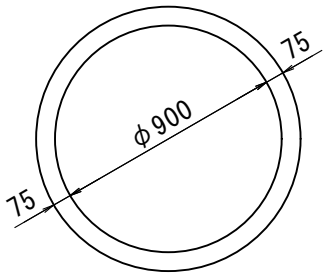

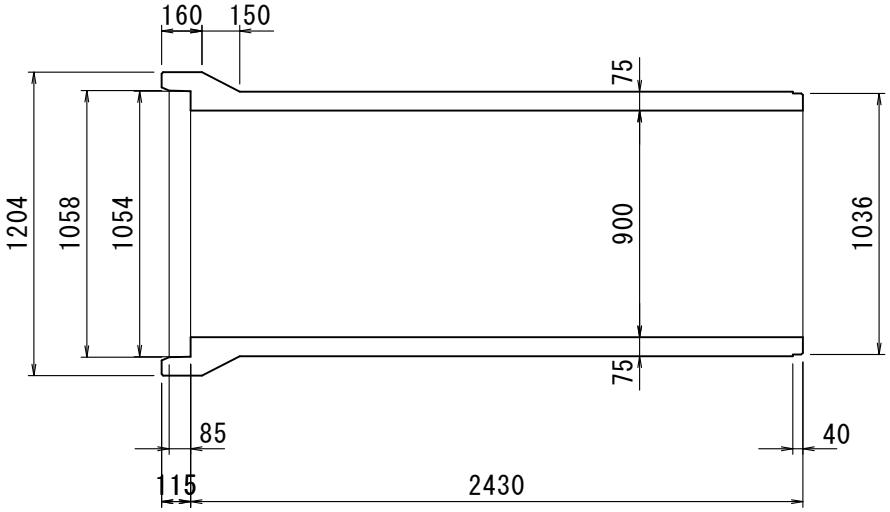

φ1000 1857kg/本

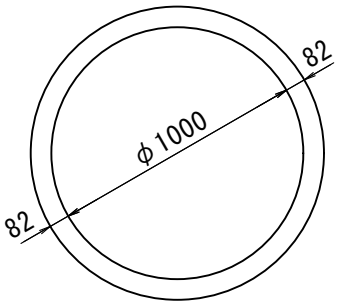

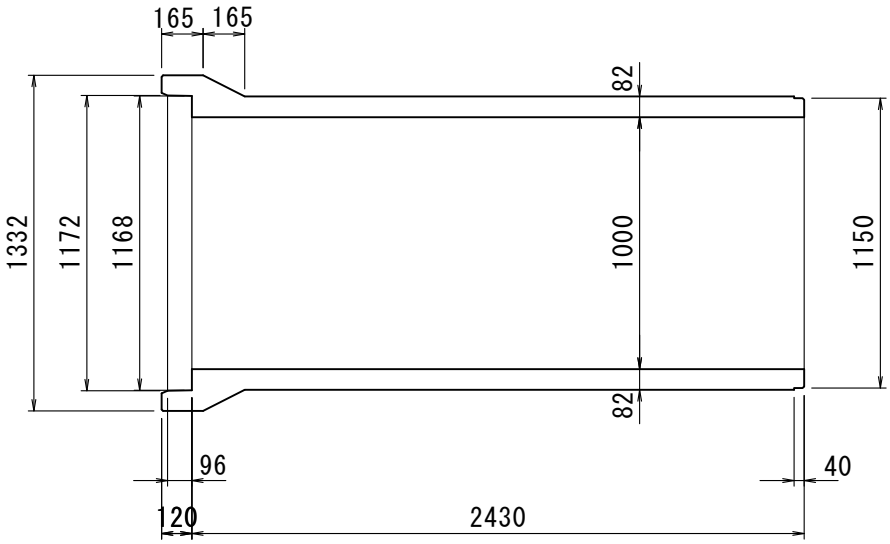

φ1100 2203kg/本

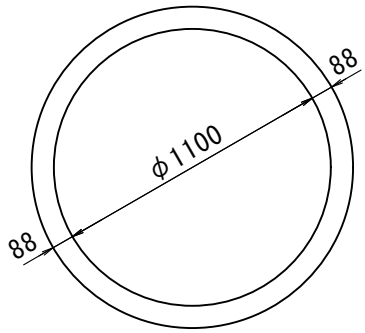

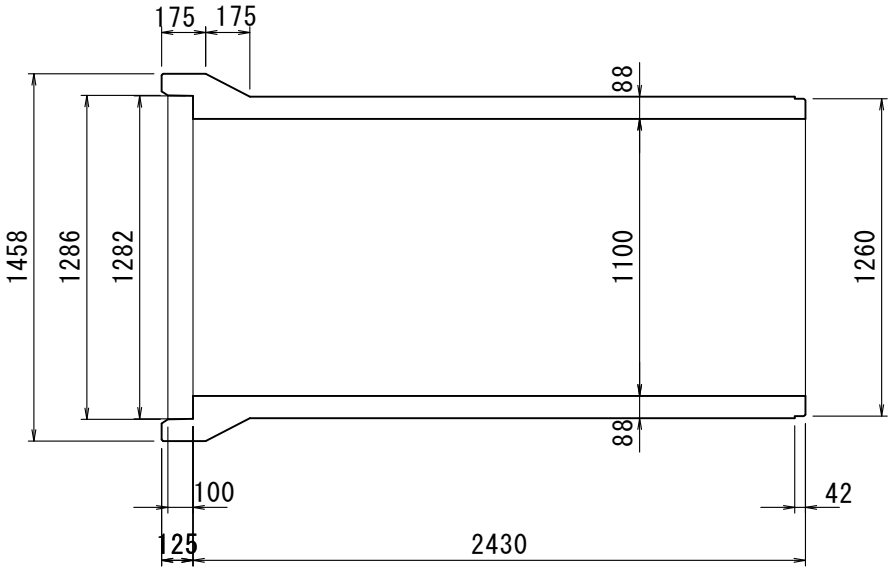

日本ハイコン株式会社

B形管 S=1:30

φ1200 2609kg/本

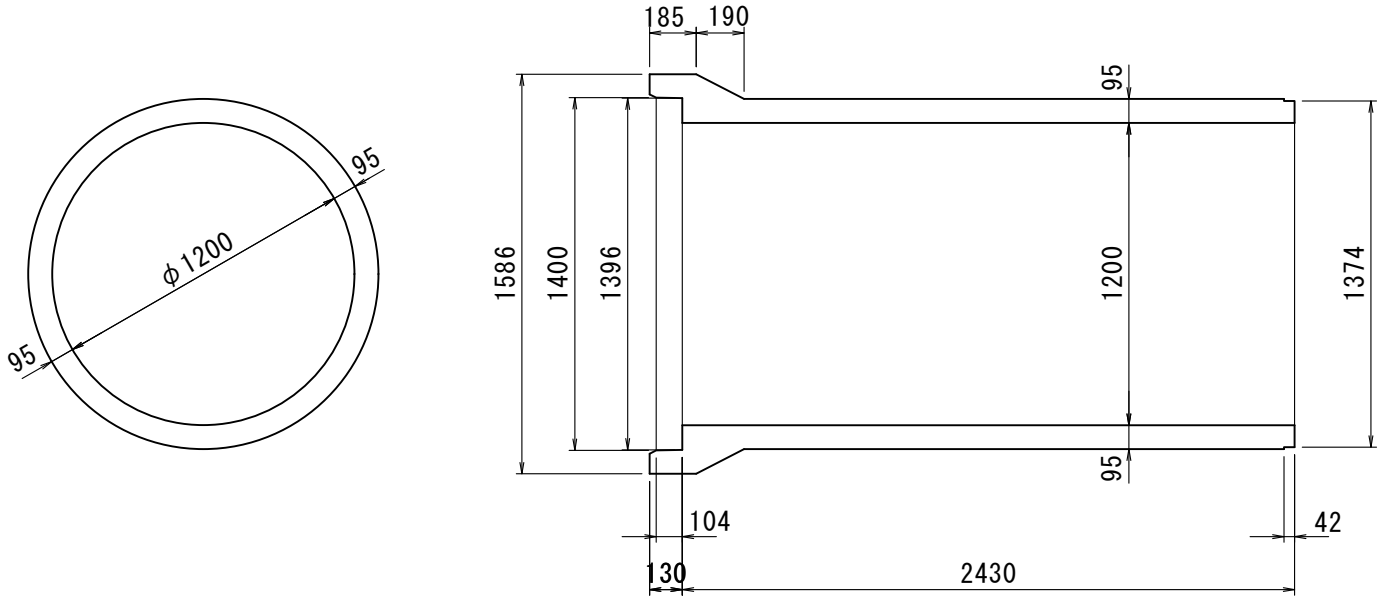

φ1350 3190kg/本

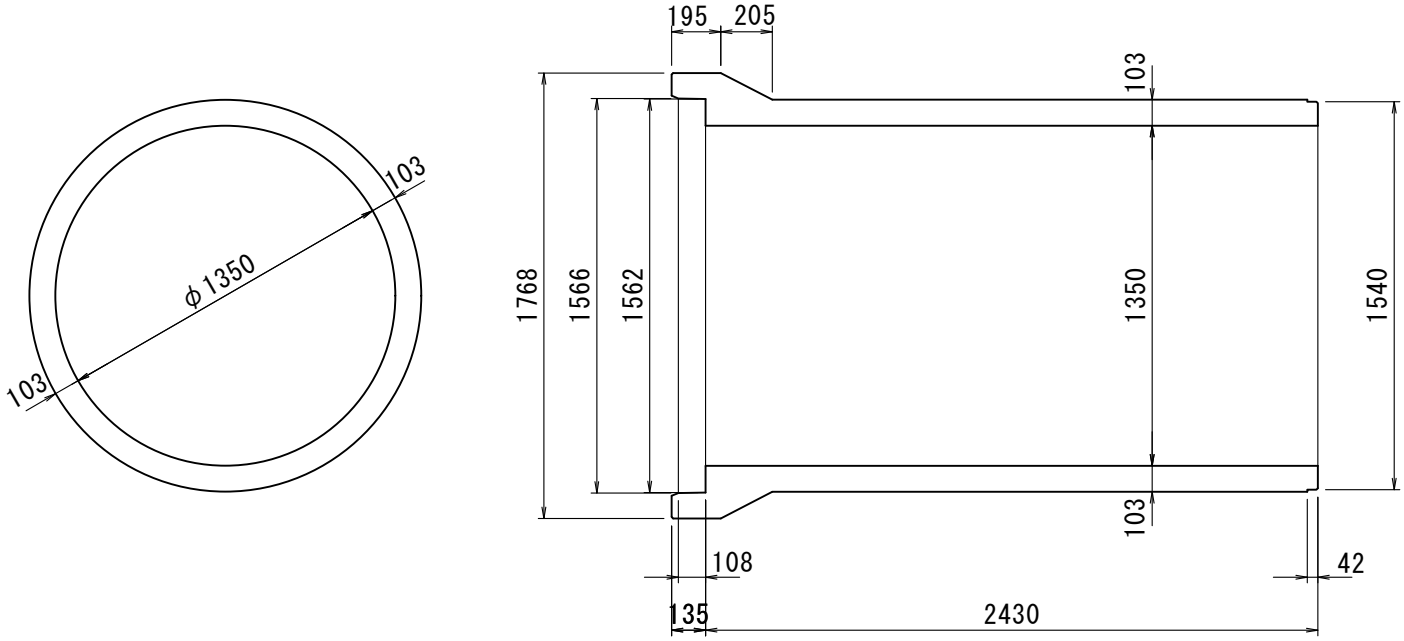

日本ハイコン株式会社

C形管　S=1:30

φ1500　3270kg/本

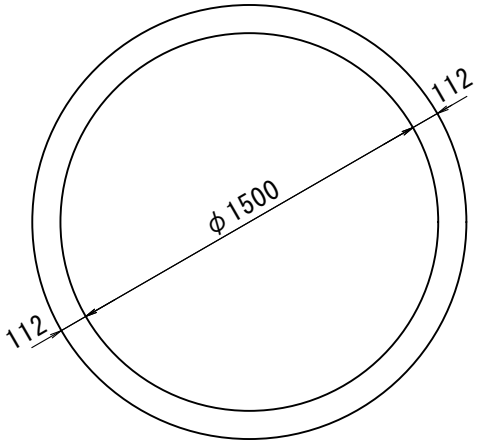

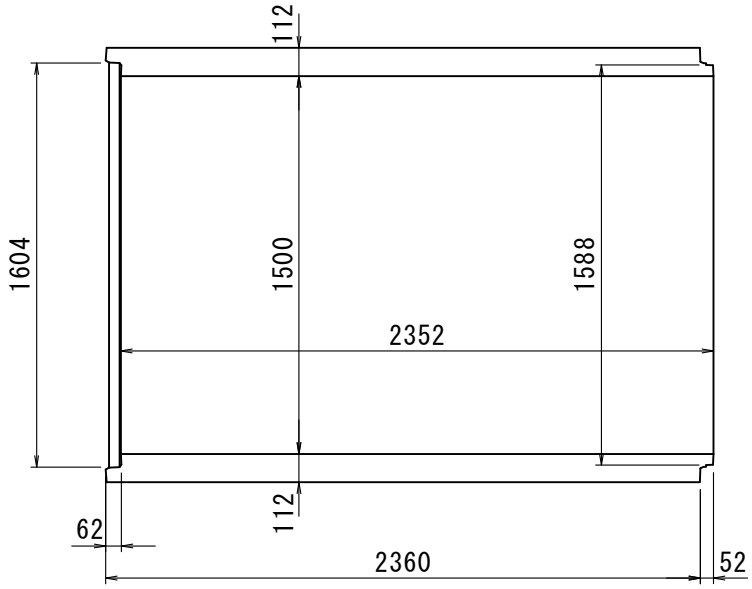

継手部詳細図　単位:mm

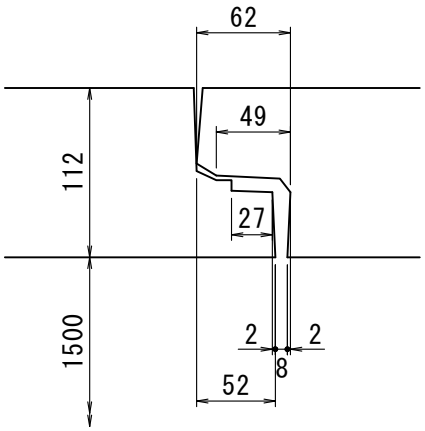

日本ハイコン株式会社