分水桝ブロック　（RCマス）　S=1:20

600型

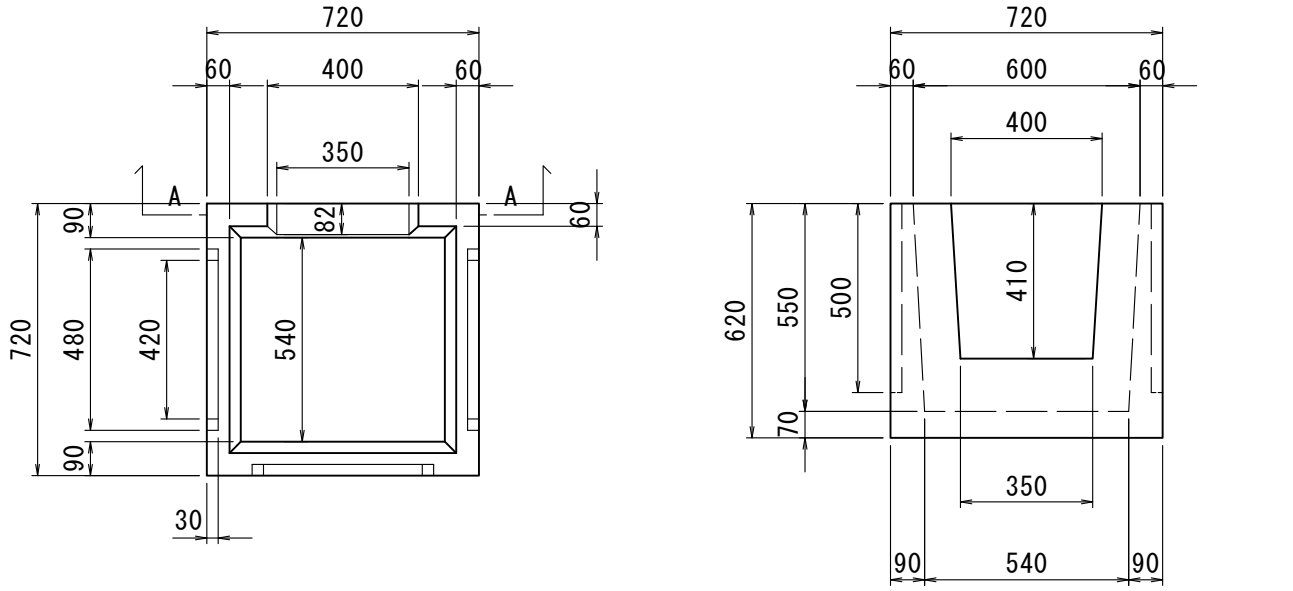

900型

