PU可変側溝　標準断面図 300A～300F　　S=1：20

300A

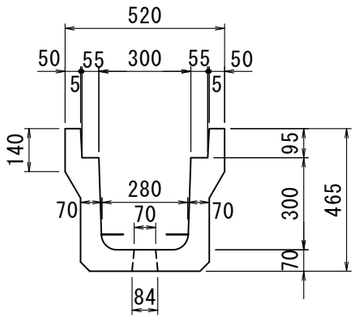

300B

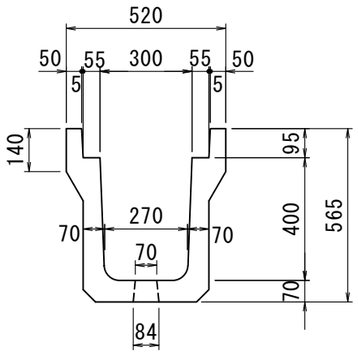

300C

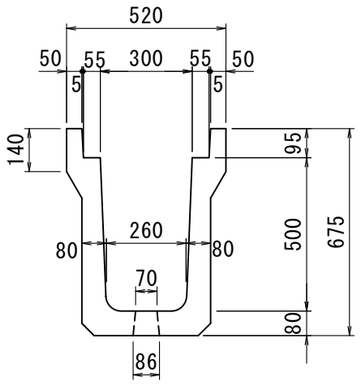

側面図

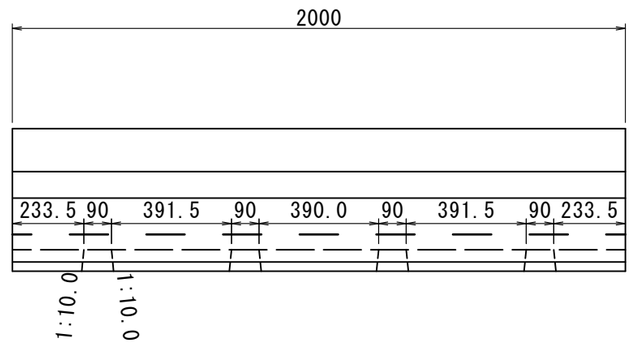

300D

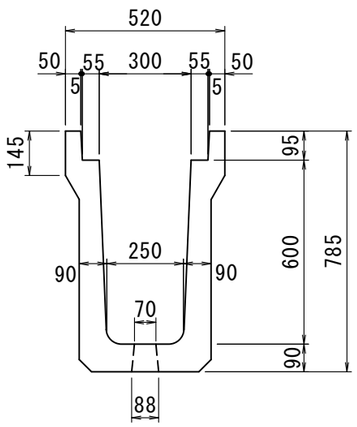

300E

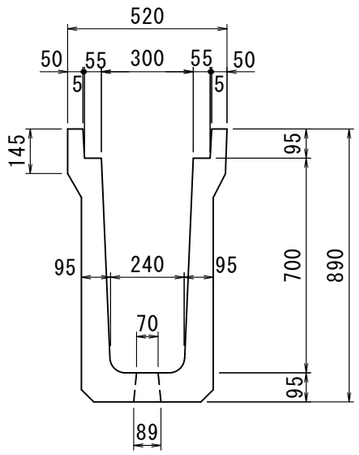

300F

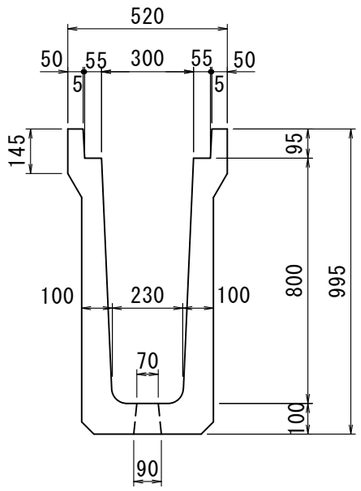

平面図

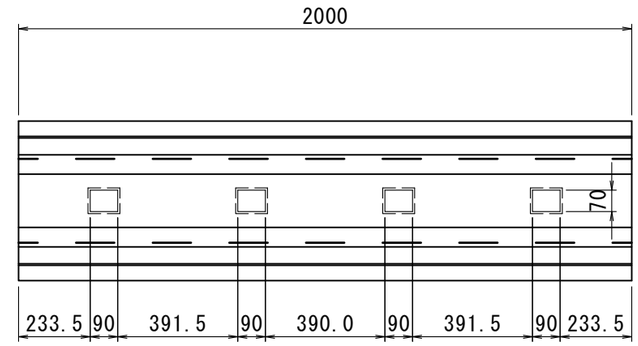

PU可変側溝　標準断面図 400A～400B　　S=1：20

400A

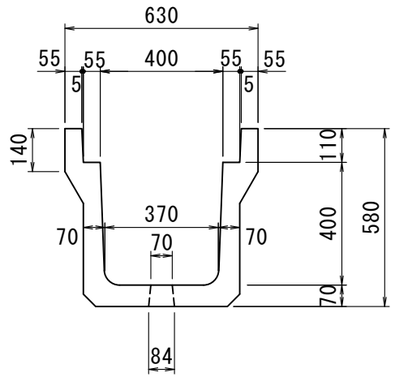

400B

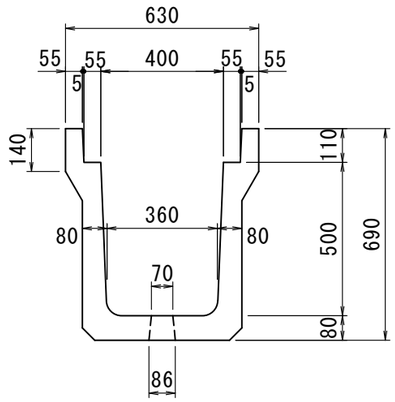

側面図

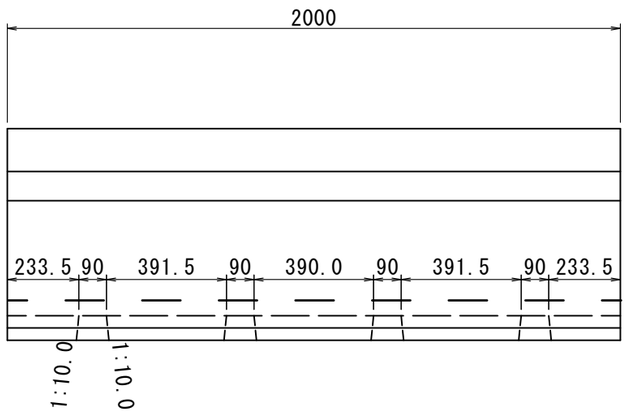

平面図

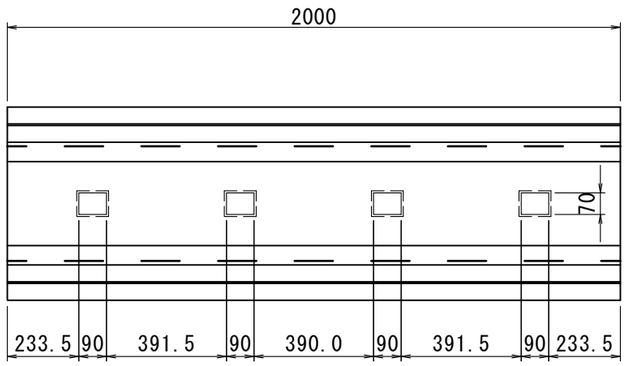

PU可変側溝　標準断面図 500A～500B　　S=1：20

500A

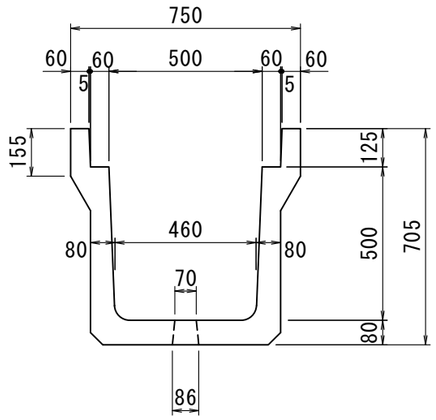

500B

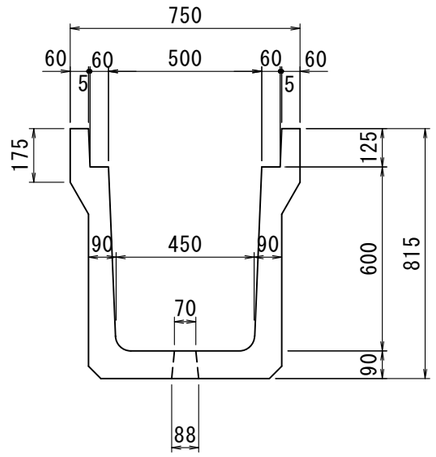

側面図

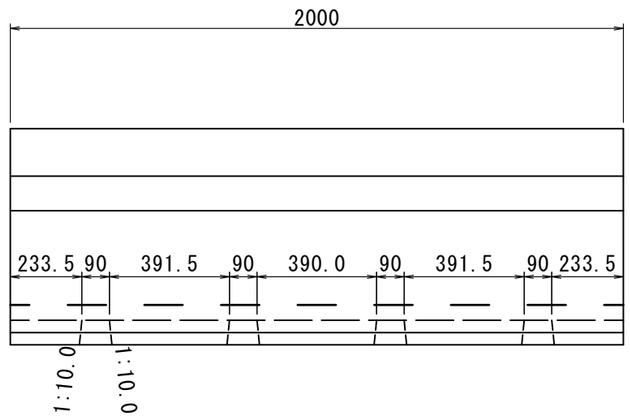

平面図

