PU側溝電柱廻し　300C・F　400C　S=1:20

300C

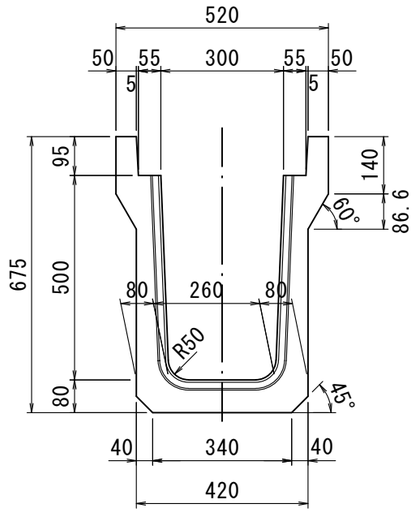

300F

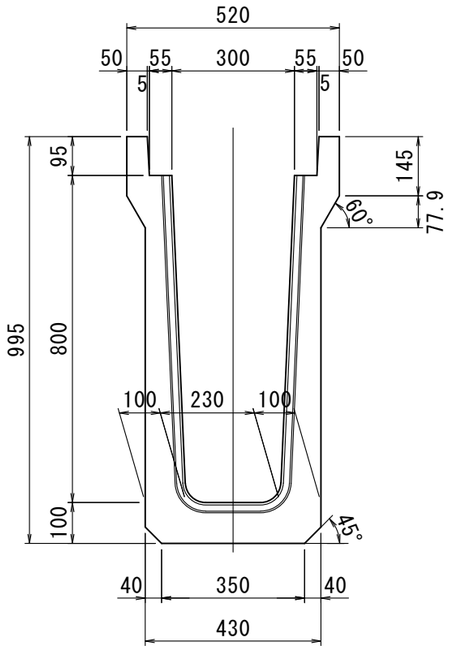

400C

