FV側溝(蓋版)

標準用蓋版(車道用スリット付き)B300用　　参考重量42Kg

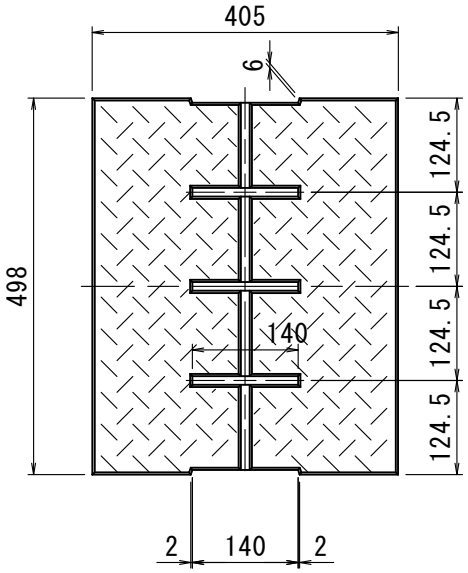

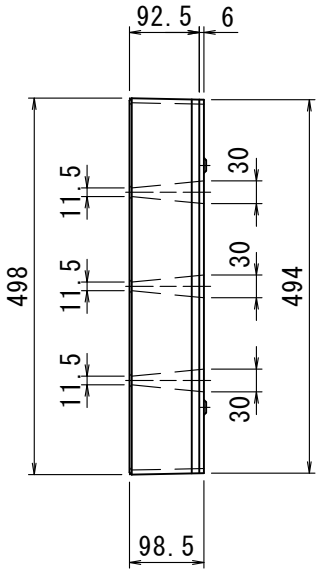

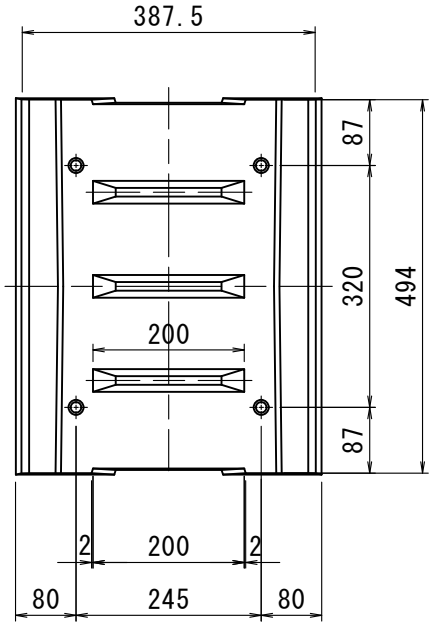

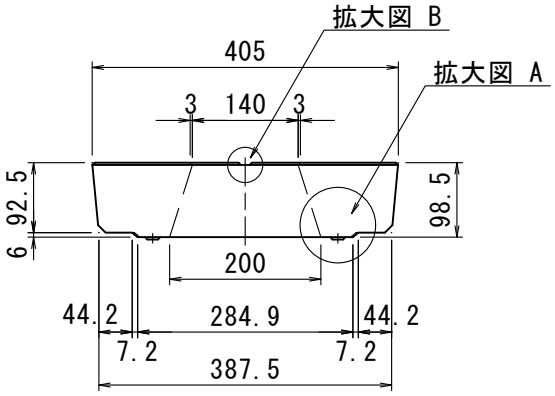

拡大図 A

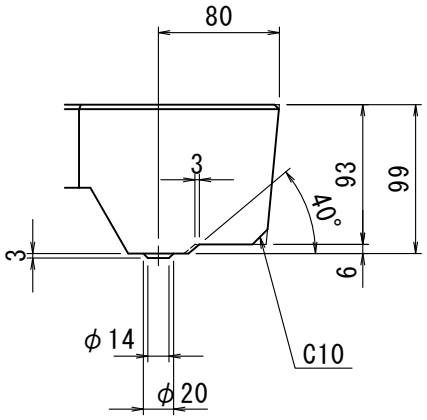

拡大図 B

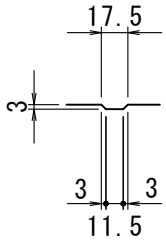

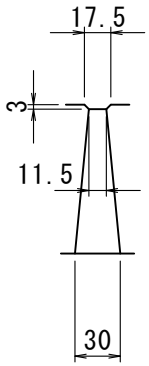

スリット詳細図

