FV側溝(蓋版)

標準用蓋版(歩道用スリット付き)　300　参考重量　34kg

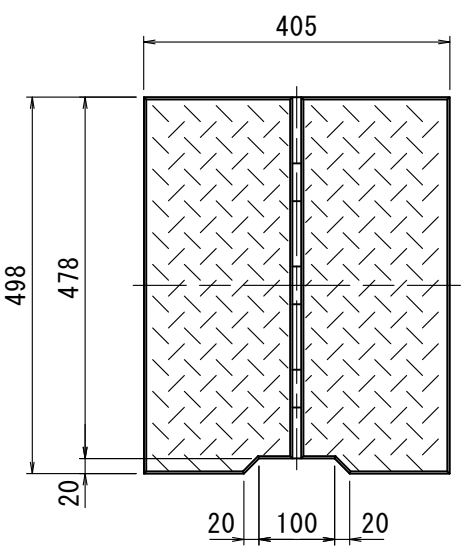

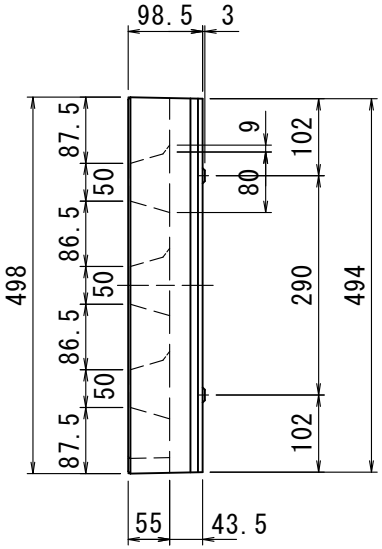

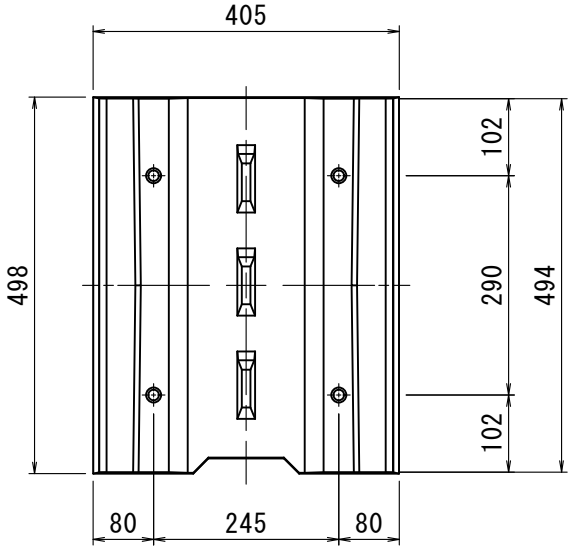

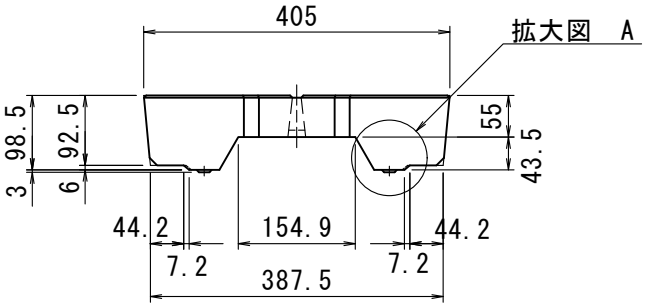

拡大図　A

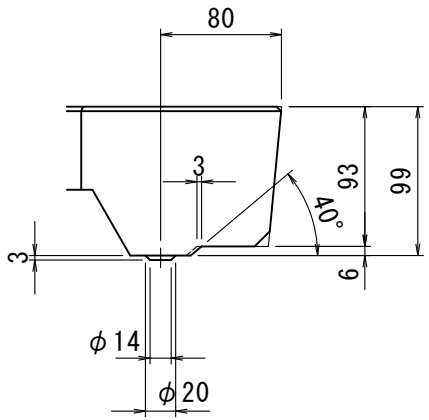

スリット詳細図

